EN The manufacturer reserves the right to make changes to the product, release firmware updates, and update this manual at any time. Visit ap-en.segway.com or check the Segway-Ninebot app to download the latest user materials. You must install the app, activate your KickScooter, and obtain the latest updates and safety instructions.

FR Le fabricant se réserve le droit d'apporter des modifications au produit, de publier des mises à jour du microprogramme et de réviser ce manuel à tout moment. Visitez www.segway.com ou consultez l'application Segway-Ninebot pour télécharger les derniers contenus utilisateur. Vous devez installer l'application, activer votre trottinette et obtenir les dernières mises à jour et consignes de sécurité.

DE Der Hersteller behält sich jederzeit das Recht von Produktänderungen, der Herausgabe von Firmware-Updates und der Aktualisierung dieses Handbuches vor. Besuchen Sie www.segway.com oder schauen Sie auf der Segway-Ninebot App nach, um sich die neuesten Benutzermaterialien herunterzuladen. Sie müssen die Segway-Ninebot App installieren und Ihren KickScooter aktivieren, um die neuesten Updates und Sicherheitshinweise zu erhalten.

IT Il produttore si riserva il diritto di apportare modifiche al prodotto, aggiornare gli aggiornamenti del firmware e aggiornare questo manuale in qualsiasi momento. Visitare www.segway.com o controllare l'app Segway-Ninebot per scaricare l'ultimo manuale utente e materiali. È necessario installare l'App, attivare il proprio KickScooter e ottenere gli ultimi aggiornamenti e le istruzioni di sicurezza.

ES El fabricante se reserva el derecho a realizar cambios en el producto, actualizaciones del firmware y modificaciones de este manual en cualquier momento. Visita www.segway.com o revisa la app para descargar los materiales de usuario más recientes. Debes instalar la aplicación Segway-Ninebot, activar tu KickScooter y obtener las actualizaciones e instrucciones de seguridad más recientes.

PL Producent zastrzega sobie prawo do wprowadzania zmian w produkcie, aktualizacji oprogramowania i aktualizacji tej instrukcji obsługi w dowolnym momencie. Odwiedź stronę www.segway.com lub sprawdź aplikację Segway-Ninebot,. aby pobrać najnowsze materiały użytkownika. Musisz zainstalować aplikację, aktywować swojego KickScootera i uzyskać najnowsze aktualizacje i zasady bezpieczeństwa.

EN The pictures shown are for illustration purposes only. The actual product may vary.

FR La photo est pour référence seulement. Veuillez vous référer au produit réel pour plus de détails.

DE Das Bild dient nur als Referenz. Das tatsächliche Produkt kann abweichen. Bitte beziehen Sie sich auf das aktuelle Produkt für weitere Details.

IT La figura è da considerarsi solo come riferimento. Si prega di far riferimento al prodotto attuale per maggiori dettagli.

ES La imagen es solo de referencia. Remítase al producto en sí para ver más detalles.

PL Rysunek jest tylko poglądowy. Szczegóły znajdują się w faktycznym produkcie.

22 PAP Raccolta Carta

CE.00.0072.79-B

Segway KickScooter

EN Product Manual

FR Manuel du Produit

DE Produkt-Handbuch

IT Manuale del prodotto

ES Manual del producto

PL Instrukcja produktu

SEGWAY

Contents

1. Diagram and Functions ---------- 01

2. Specifications ---------- 05

3. Common Failures ---------- 07

4. Certifications ---------- 08

5. Trademark ---------- 09

1 Diagram and Functions

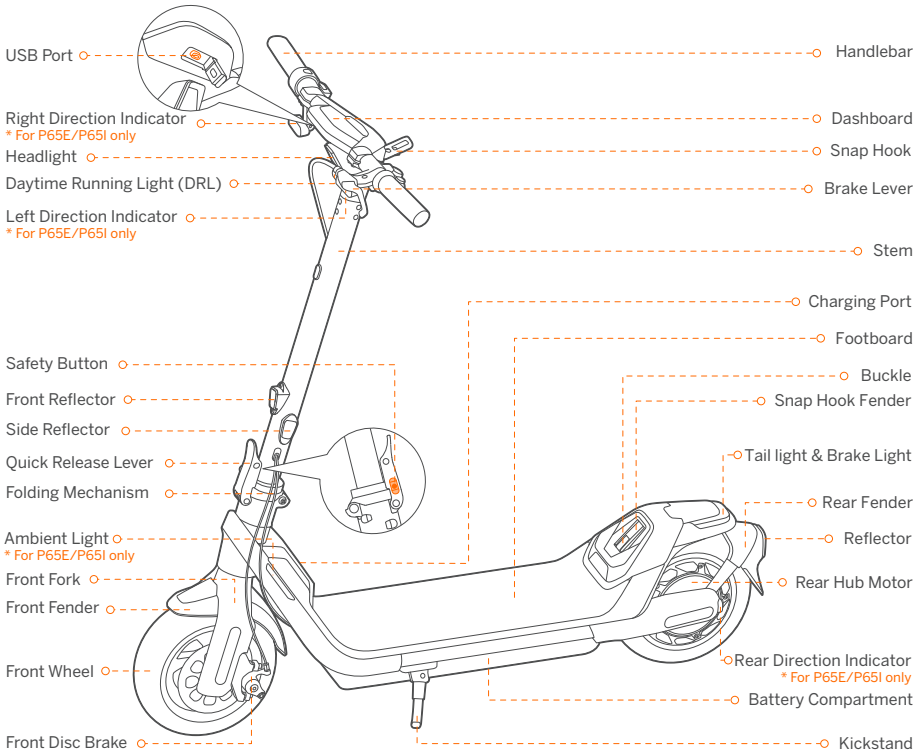

Handlebar Functions

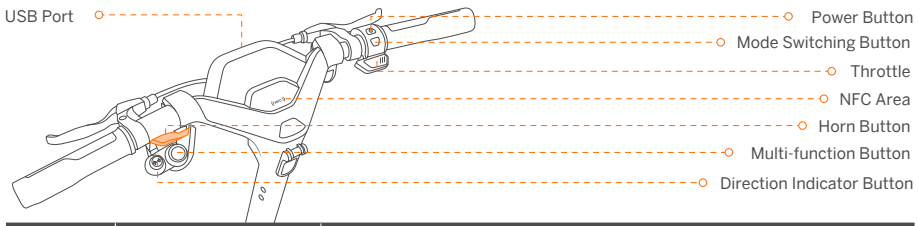

Name	Function	Operation method
Power Button	Power on/off	Press the Power Button to power on the scooter. Press and hold to power it off. * Available only when the scooter is not in Anti-theft mode.
	Wake up the dashboard	Press the Power Button to wake up the dashboard when the dashboard automatically dims.
Mode Switching Button	Switch between speed modes	Press the Mode Switching Button twice to switch mode.
Multi-function Button	Turn on/off ASSIST mode	Enabling ASSIST mode via the Segway-Ninebot app: When the scooter is at a complete stop, press the Multi-function Button to turn on ASSIST mode. Turn off ASSIST mode: Release the throttle and squeeze brake levers to stop, then press the Multi-function Button again.
	Turn on/off the headlight	Rotate the Multi-function Button clockwise/counterclockwise to turn off/on the headlight.
	Turn on/off the adaptive headlight feature	Rotate the Multi-function Button clockwise/counterclockwise and hold it for 3 seconds to turn off/on the adaptive headlight feature. * When the scooter is activated, this feature is turned on by default.
	Confirm the password	Press the Multi-function Button to confirm the password after entering the password with the Direction Indicator Button successively.
USB Port	Charging	Connect your device to the USB Port for charging.
Throttle	Speed up	Press and hold the throttle to speed up.
NFC Area	Interact with the NFC card to power on/off	Tap the NFC card on the NFC Area to power on/off the scooter.
	Interact with the NFC card to unlock	Tap the NFC card on the NFC Area to unlock the scooter.
Horn Button	Turn on the horn	Press the Horn Button, the scooter will beep.
Direction Indicator Button	Turn on the left/right direction indicator (for P65E/P65I only)	Press the left/right side of the Direction Indicator Button, the left/right direction indicator will flash, and automatically turns off after 5 seconds.
	Enter the password	Press the left/right side of the Direction Indicator Button (left is minus, right is plus) to enter the password. * The password is set to 1-2-3-4 by default. Change it via the Segway-Ninebot app.

Dashboard

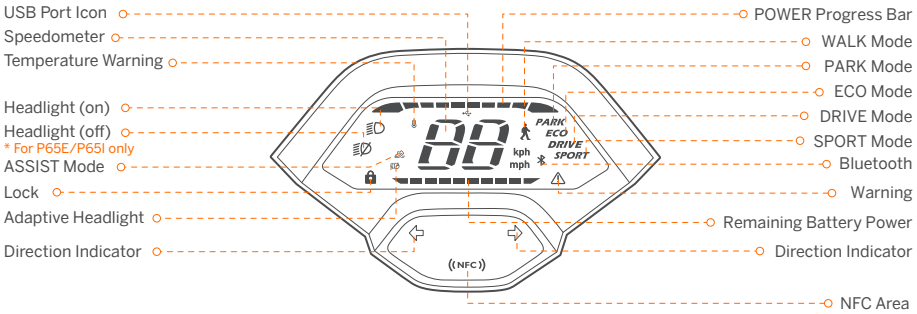

Symbol	Name	Meaning	Description
	POWER Progress Bar	The symbol displays the motor output power of the scooter.	
88	Speedometer	The symbol displays the current speed of the scooter.	
	Lock	When the icon flashes, it means the scooter enters Anti-theft mode.	When powered off after 30 seconds: If the scooter is moved or touched by someone, it will enter to Anti-theft mode. P65E/P65I: The scooter will start beeping and the front and rear direction indicators will flash, and the motor will be locked automatically. P65D: The scooter will start beeping and the motor will be locked automatically. Note: Only available to power on the scooter with NFC card.
		When the icon lights up, it means the scooter is locked.	When locked via the Segway-Ninebot app or in the unlocking state via password: P65E/P65I: The scooter will keep beeping and the tail light will flash. P65D: The scooter will keep beeping and the tail light will stay on. Unlock the scooter with the following methods: 1) Press the Power Button to wake up the dashboard, the dashboard will display the digit "0" by default, then enter the four-digit password 1-2-3-4 with the Direction Indicator Button and confirm the password with the Multi-function Button successively. Note: Change the password via the Segway-Ninebot app. 2) Tap the NFC card on the NFC Area. 3) Unlock via the Segway-Ninebot app.
	Temperature Warning	It indicates that the battery temperature has reached 60°C (140°F) or is below 0°C (32°F).	
	USB Port Icon	When the USB port icon lights up, it means that the device (not fully charged) is connected to the USB port.	
	Bluetooth	It indicates that the scooter is connected to the Segway-Ninebot app.	

Symbol	Name	Meaning	Description
	Adaptive Headlight	When the icon flashes, it means the Adaptive headlight feature is turned on.	When this feature is turned on, the headlight will work automatically to adapt to a variety of situations and conditions and help illuminate the way.
⚠	Warning	The symbol indicates that the scooter has detected an error. The error code will display on the dashboard. Please contact the after-sales service for repair.	
	Remaining battery power	The symbol displays the remaining battery power in battery bar.	

Speed Modes Introduction

Mode/model	P65E (Speed limit)	P65D (Speed limit)	P65I (Speed limit)	Switching methods
(WALK)	3–5 km/h (1.9–3.7 mph)	3–5 km/h (1.9–3.7 mph)	3–5 km/h (1.9–3.7 mph)	Enable/Disable WALK mode via the Segway-Ninebot app. Note: The headlight and tail light are always on in WALK mode.
(ASSIST)	3–5 km/h (1.9–3.7 mph)	3–5 km/h (1.9–3.7 mph)	3–5 km/h (1.9–3.7 mph)	Enabling ASSIST mode via the Segway-Ninebot app: When the scooter is at a complete stop, press the Multi-function Button to turn on ASSIST mode. Note: When turned on, the scooter will beep once and the front and rear direction indicators will flash once. Turn off ASSIST mode: Release the throttle and squeeze brake levers to stop, then press the Multi-function Button again.
ECO	11.2 mph (18 km/h)	11.2 mph (18 km/h)	11.2 mph (18 km/h)	Press the Mode Switching Button twice.
DRIVE	12.4 mph (20 km/h)	12.4 mp (20 km/h)	12.4 mp (20 km/h)	Press the Mode Switching Button twice.
SPORT	15 mph (25 km/h)	12.4 mp (20 km/h)	12.4 mp (20 km/h)	Press the Mode Switching Button twice.

Specifications

	Item	Parameter		
Product	Name	Segway KickScooter		
	Model	P65E	P65D	P65I
	Length × Width × Height	Approx. 1190 × 684 × 1214 mm (46.9 × 26.9 × 47.8 in)		
	Folded: Length × Width × Height	Approx. 1190 × 684 × 567 mm (46.9 × 26.9 × 22.3 in)		
	Net Weight	Approx. 26.9 kg (59.3 lbs)		
Rider	Max. Payload	120 kg (265 lbs)		
	Recommended Age	18–60 years old		
	Required Height	160–200 cm (5'2"–6'6")		
Machine	Wheelbase	903 mm (35.6 in)		
	Ground Clearance	79 mm (3.1 in)		
	Max. Speed	Approx. 25 km/h (15.5 mph)	Approx. 20 km/h (12.4 mph)	
	Typical Range[1]	Approx. 65 km (40.4 miles)		
	Max. Slope	Approx. 22%		
	Traversable Terrain	Bicycle lanes, parks, campuses and most of the flat road conditions and typical Belgian roads		
	Operating Temperature	-10 to 40°C (14 to 104°F)		
	Storage Temperature	-10 to 50°C (14 to 122°F)		
	IP Rating	IPX5		
	Duration of Charging (single)	Approx. 4 h		
Battery	Model	NCAF4813A/NCAF4812D		
	Nominal Voltage	46.8 V ⎓		
	Max. Charging Voltage	54.6 V ⎓		
	Nominal Energy	561 Wh		
	Nominal Capacity	12 Ah		
	Charging Ambient Temperature	0 to 45°C (32 to 113°F)		
	Battery Management System	Over-heating, short circuit, over-current, over-discharge and over-charge protection		
Motor	Motor Type	Brushless DC (BLDC) motor		
	Nominal Power	0.5 kW, 500 W		
	Max. Power	0.98 kW, 980 W		
Charger	Input Voltage	100–240 V⎓ 2A		
	Max. Output Voltage	54.6 V⎓		
	Output Power	0.1 kW, 160 W		

	Item	Parameter
Charger	Rated Output	53.5 V⎓ 3A
	Type	Built-in
	Model	NBW54D603D0D
Tire	Type	10.5-inch Self-sealing tubeless tires
	Tire Pressure	30–35 psi
	Material	Rubber
Others	Speed Modes	WALK mode, ASSIST mode, PARK mode, ECO mode, DRIVE mode and SPORT mode
	Brake System	Disc brake & Electric brake

[1]: Typical Range: tested while riding with a full battery, 165 lbs (75 kg) load, 77°F (25°C), at the speed of 9.9 mph (16 km/h) on average on pavement.
* Some of the factors that affect range include speed, number of starts and stops, ambient temperature, etc.

3 Common Failures

Error code	Possible causes
10	BLE Bluetooth communication error
11	Motor 1A phrase current sampling failure
12	Motor 1B phrase current sampling failure
13	Motor 1C phrase current sampling failure
14	Throttle Hall sensor abnormality
15	Brake Hall sensor abnormality
18	Hall sensor abnormality
21	BMS communication error
22	BMS password error
23	BMS default serial number
24	System voltage detection abnormality
26	Flash storage error
27	Control board password error
28	Motor MOS driver upper bridge short circuit
29	Motor MOS driver lower bridge error
31	Program skip error
35	Vehicle default serial number
39	Battery temperature sensor error
41	Direction indicators abnormality
42	Headlight abnormality
45	Abnormal bus current op-amp circuit

4 Certifications

This product is certified to ANSI/CAN/UL-2272 by CSA Group.
The battery complies with UN/DOT 38.3.
The battery complies with ANSI/CAN/UL-2271.

European Union Compliance Statement
Information on Disposal for Users of Waste Electrical & Electronic Equipment

This symbol on the product or on its packaging indicates that used electrical and electronic products should not be mixed with unsorted municipal waste. For proper treatment, it is your responsibility to dispose of your waste equipment by arranging to return it to designated collection points.

Disposing of this product correctly will help save valuable resources and prevent any potential negative effects on human health and the environment, which could otherwise arise from inappropriate waste handling.

Penalties may be applicable for incorrect disposal of this waste, in accordance with your national legislation.

Please contact your local authority for further details of your nearest designated collection point.

Battery recycling information for the European Union

This symbol means that batteries and accumulators, at their end-of-life, should not be mixed with unsorted municipal waste. Your participation is an important part of the effort to minimize the impact of batteries and accumulators on the environment and on human health. For proper recycling you can return this product or the batteries or accumulators it contains to your supplier or to a designated collection point.

Disposing of this product correctly will help save valuable resources and prevent any potential negative effects on human health and the environment, which could otherwise arise from inappropriate waste handling.

Penalties may be applicable for incorrect disposal of this waste, in accordance with your national legislation. There are separate collection systems for used batteries and accumulators.

Please, dispose of batteries and accumulators correctly at your local community waste collection/recycling center.

Radio Equipment Directive

Ninebot (Changzhou) Tech Co., Ltd. hereby declares that the product listed in this section comply with the essential requirements and other relevant provisions of the Radio Equipment Directive 2014/53/EU.

Restriction of the use of certain hazardous substances (RoHS) Directive

Ninebot (Changzhou) Tech Co., Ltd. hereby declares the whole product including parts (cables, cords, and so on) meets the requirements of RoHS Directive 2011/65/EU and amendment Commission Delegated Directive (EU) 2015/863 on the restriction of the use of certain hazardous substances in electrical and electronic equipment ("RoHS recast" or "RoHS 2.0").

Machinery Directive

Ninebot (Changzhou) Tech Co., Ltd. hereby declares that the product listed in this section comply with the essential requirements and other relevant provisions of the Machinery Directive 2006/42/EC.

CE

EU Authorised Representative:

Segway-Ninebot Europe

Dynamostraat 7, 1014 BN Amsterdam, The Netherlands.

Ninebot (Changzhou) Tech Co., Ltd. hereby declares that the product model: P65E, P65D, P65I comply with the essential requirements and other relevant provisions of the Radio Equipment Directive 2014/53/EU, the machinery directive 2006/42/EC, and the RoHS Directive 2011/65/EU and amendment Commission Delegated Directive (EU) 2015/863.

The declaration of conformity can be viewed at the following address: http://eu-en.segway.com/support-instructions

UK Compliance Statement

Radio Equipment Regulations 2017

Ninebot (Changzhou) Tech Co., Ltd. hereby declares that the product listed in this section comply with the essential requirements and other relevant provisions of Radio Equipment Regulations 2017.

The Restriction of the Use of Certain Hazardous Substances in Electrical and Electronic Equipment Regulations 2012

Ninebot (Changzhou) Tech Co., Ltd. hereby declares the whole product including parts (cables, cords, and so on) meets the requirements of The Restriction of the Use of Certain Hazardous Substances in Electrical and Electronic Equipment Regulations 2012.

Supply of Machinery (Safety) Regulations 2008

Ninebot (Changzhou) Tech Co., Ltd. hereby declares that the product listed in this section comply with the essential requirements and other relevant provisions of The Safety of Supply of Machinery (Safety) Regulations 2008.

UK CA

UK Authorised Representative:

UKCA Experts Ltd.

Dept 302, 43 Owston Road Carcroft, Doncaster, DN6 8DA, United Kingdom

Ninebot (Changzhou) Tech Co., Ltd. hereby declares that the product model: P65E complies with the essential requirements and other relevant provisions of the Radio Equipment Regulations 2017，Supply of Machinery (Safety) Regulations 2008 and the Restriction of the Use of Certain Hazardous Substances in Electrical and Electronic Equipment Regulations 2012.

The declaration of conformity can be viewed at the following address: www.segway.com

5 Trademark

Segway and the Rider Design are the trademarks of Segway Inc.; Android is the trademark of Google Inc., App Store is a service mark of Apple Inc. The respective owners reserve the rights of their trademarks and copyrights, etc. referred to in this manual.

We have attempted to include descriptions and instructions for all the functions of the KickScooter at the time of printing. However, due to constant improvement of product features and changes of design, your KickScooter may differ slightly from the one shown in this document. Visit the Apple app Store (iOS) or the Google Play Store (Android) to download and install the Segway-Ninebot App. Please note that there are multiple Segway and Ninebot models with different functions, and some of the functions mentioned herein may not be applicable to your unit. The manufacturer reserves the right to change the design and functionality of the KickScooter product and documentation without prior notice.
（※The Segway-Ninebot App can support KickScooter with built-in Bluetooth）

© 2022 Ninebot (Beijing) Tech Co. Ltd. All rights reserved.

Table des matières

1. Diagramme et fonctions ---------- 01

2. Spécifications ---------- 05

3. Défaillances courantes ---------- 07

4. Certifications ---------- 08

5. Marque déposée ---------- 09

1 Diagramme et fonctions

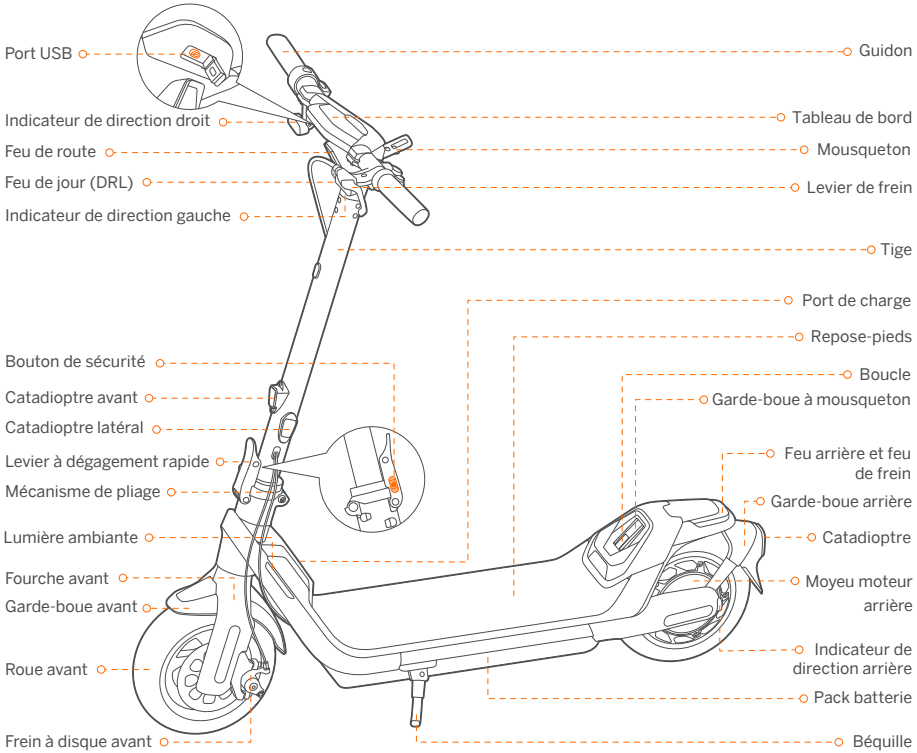

Fonctions du guidon

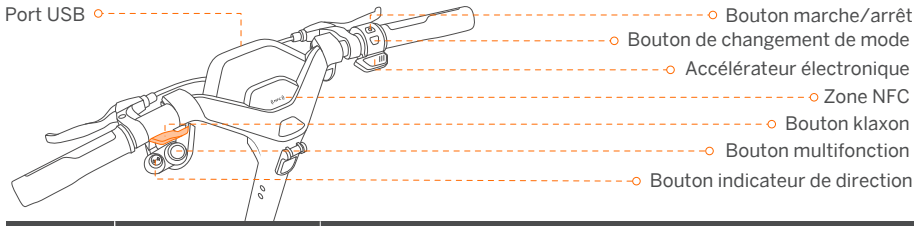

Nom	Fonction	Méthode de fonctionnement
Bouton marche/arrêt	Marche/arrêt	Appuyez sur le bouton marche/arrêt pour allumer le scooter. Appuyez et maintenez enfoncé pour l'éteindre. * Disponible uniquement lorsque le scooter n'est pas en mode antivol.
	Réveillez le tableau de bord	Appuyez sur le bouton marche/arrêt pour réveiller le tableau de bord lorsque celui-ci s'assombrit automatiquement.
Bouton de changement de mode	Passage d'un mode de vitesse à l'autre	Appuyez deux fois sur le bouton de changement de mode pour changer de mode.
Bouton multifonction	Activer/désactiver le mode croisière	Activation du mode Croisière via l'application Segway-Ninebot : Appuyez sur le bouton multifonction pour activer le mode Croisière, appuyez à nouveau pour le désactiver.
	Allumer/éteindre le feu de route	Tournez le bouton multifonction dans le sens des aiguilles d'une montre ou dans le sens inverse pour éteindre ou allumer le feu de route.
	Activez/désactivez la fonction du feu de route adaptatif.	Tournez le bouton multifonction dans le sens des aiguilles d'une montre ou dans le sens inverse et maintenez-le enfoncé pendant 3 secondes pour activer ou désactiver la fonction du feu de route adaptatif. * Lorsque le scooter est activé, cette fonction est activée par défaut.
	Confirmer le mot de passe	Appuyez sur le bouton multifonction pour confirmer le mot de passe après l'avoir saisi successivement avec le bouton indicateur de direction.
Port USB	Chargement	Connectez votre appareil au port USB pour le charger.
Accélérateur électronique	Activer le mode ASSIST	Activation du mode ASSIST via l'application Segway-Ninebot : Appuyez et maintenez l' accélérateur électronique enfoncé pendant 5 secondes pour activer le mode ASSIST. * Quitter le mode ASSIST : Relâchez l'accélérateur électronique, serrez les leviers de frein, et ralentissez jusqu'à la vitesse zéro.
	Accélérer	Appuyez et maintenez l' accélérateur électronique pour accélérer.
Zone NFC	Interagir avec la carte NFC pour allumer/éteindre l'appareil	Appuyez sur la carte NFC sur la zone NFC pour allumer/éteindre le scooter.
	Interagissez avec la carte NFC pour déverrouiller le système.	Appuyez sur la carte NFC sur la zone NFC pour déverrouiller le scooter.
Bouton klaxon	Allumez le klaxon	Appuyez sur le bouton Klaxon, le scooter émettra un bip.
Bouton indicateur de direction	Allumer l'indicateur de direction gauche/droite	Appuyez sur le côté gauche/droit du bouton de l'indicateur de direction, l'indicateur de direction gauche/droite clignote et s'éteint automatiquement après 5 secondes.
	Entrez le mot de passe	Appuyez sur le côté gauche/droit du bouton de l'indicateur de direction (la gauche est moins, la droite est plus) pour entrer le mot de passe. * Le mot de passe est réglé sur 1-2-3-4 par défaut. Changez-le via l'application Segway-Ninebot.

Tableau de bord

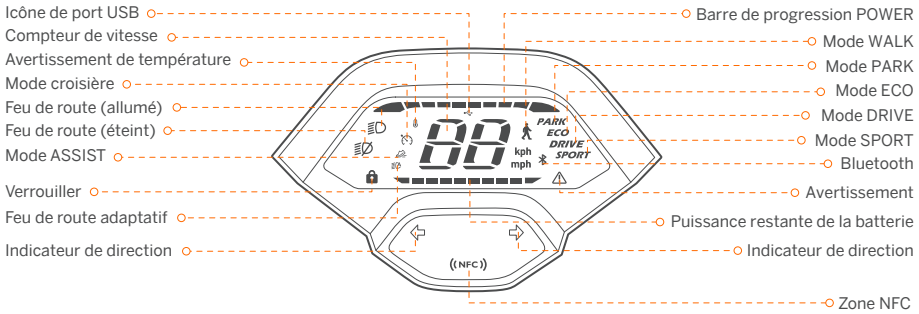

Symbole	Nom	Signification	Description
	Barre de progression POWER	Le symbole affiche la puissance de sortie du moteur du scooter.	
88	Compteur de vitesse	Le symbole affiche la vitesse actuelle du scooter.	
	Mode croisière	Le symbole indique que le mode Croisière est activé.	Activation du mode Croisière via l'application Segway-Ninebot : 1) En mode ECO, DRIVE ou SPORT, appuyez sur le bouton multifonction pour activer le mode croisière lorsque la vitesse > 3,1 mph (5 km/h). Ensuite, le scooter roulera à la vitesse actuelle. Remarque : Lorsque le mode croisière est activé, le scooter émet un bip et les indicateurs de direction avant et arrière clignotent respectivement une fois. 2) Désactivez le mode croisière avec les méthodes suivantes : Méthode 1 : Tournez l'accélérateur électronique ou serrez les leviers de frein. Méthode 2 : Appuyez sur le bouton multifonction. Méthode 3 : Changez le mode de vitesse.
	Verrouiller	Lorsque l'icône clignote, cela signifie que le scooter passe en mode antivol.	Lorsque le scooter est éteint après 30 secondes : Si le scooter est déplacé ou touché par quelqu'un, il passe en mode antivol. À ce moment-là, le scooter se met à émettre des bips, les indicateurs de direction avant et arrière clignotent et le moteur se verrouille automatiquement. Remarque : Disponible uniquement pour allumer le scooter avec la carte NFC.
		Lorsque l'icône s'allume, cela signifie que le scooter est verrouillé.	Lorsqu'il est verrouillé via l'application Segway-Ninebot ou déverrouillé par mot de passe, le scooter émet un signal sonore et le feu arrière clignote. Déverrouillez le scooter à l'aide des méthodes suivantes : 1) Appuyez sur le bouton marche/arrêt pour réveiller le tableau de bord, le tableau de bord affiche le chiffre "0" par défaut, puis saisissez le mot de passe à quatre chiffres 1-2-3-4 avec le bouton de l'indicateur de direction et confirmez le mot de passe avec le bouton multifonction successivement. Remarque : Changez le mot de passe via l'application Segway-Ninebot. 2) Appuyez sur la carte NFC dans la zone NFC. 3) Déverrouiller via l'application Segway-Ninebot.

Symbole	Nom	Signification	Description
	Avertissement de température	Il indique que la température de la batterie a atteint 60°C (140°F) ou est inférieure à 0°C (32°F).	
	Icône de port USB	Lorsque l'icône du port USB s'allume, cela signifie que l'appareil (qui n'est pas complètement chargé) est connecté au port USB.	
	Bluetooth	Il indique que le scooter est connecté à l'application Segway-Ninebot.	
	Avertissement	Le symbole indique que le scooter a détecté une erreur. Le code d'erreur s'affichera sur le tableau de bord. Veuillez contacter le service après-vente pour la réparation.	
	Puissance restante de la batterie	Le symbole affiche la charge restante de la batterie dans la barre de batterie.	
	Feu de route adaptatif	Lorsque l'icône clignote, cela signifie que la fonction de feu de route adaptatif est activée.	Lorsque cette fonction est activée, le feu de route fonctionne automatiquement pour s'adapter à diverses situations et conditions et aider à éclairer le chemin.

Présentation des modes de vitesse

Mode/modèle	P65U (Limite de vitesse)	Méthodes de commutation
(WALK)	5 km/h (3,7 miles/h)	Activez/désactivez le mode WALK via l'application Segway-Ninebot. Remarque : Le feu de route est toujours allumé et le feu arrière continue de clignoter en mode WALK.
(ASSIST)	Entre 0 et 5 km/h (Entre 0 et 3,7 miles/h)	Activation du mode ASSIST via l'application Segway-Ninebot : Appuyez et maintenez l'accélérateur électronique enfoncé pendant 5 secondes pour activer le mode ASSIST. Quittez le mode ASSIST : Relâchez l'accélérateur électronique, serrez les leviers de frein, et ralentissez jusqu'à la vitesse zéro.
PARK	0 km/h (0 miles/h)	Le scooter entrera automatiquement en mode PARK dans les circonstances suivantes : 1) Arrêtez de rouler et le scooter est à l'arrêt complet. 2) La vitesse de démarrage est ≤ 2 km/h (1,24 mph). Remarque : La vitesse de démarrage est réglée sur 3 km/h par défaut, et ne peut être modifiée que via l'application Segway-Ninebot (de 1 à 5 km/h [de 0,62 à 3,1 mph]). Quittez le mode PARK : 1) Le scooter reste immobile après avoir serré les leviers de frein pendant 5 secondes. 2) Appuyez et l'accélérateur électronique enfoncé jusqu'à ce que la vitesse soit ≥ 4 km/h (2,49 mph).
ECO	18 km/h (11,2 miles/h)	Appuyez deux fois sur le bouton de changement de mode.
DRIVE	35 km/h (21,7 miles/h)	Appuyez deux fois sur le bouton de changement de mode.
SPORT	35 km/h (21,7 miles/h)	Appuyez deux fois sur le bouton de changement de mode.

2 Spécifications

Élément		Paramètre
Produit	Nom	Segway KickScooter
	Modèle	P65U
	Longueur x Largeur x Hauteur	Environ 1 190 × 684 × 1 214 mm (46,9 × 26,9 × 47,8 po)
	Plié : Longueur x Largeur x Hauteur	Environ 1 190 × 684 × 567 mm (46,9 × 26,9 × 22,3 po)
	Poids net	Environ 26.9 kg (59,3 lb)
Conducteur	Charge utile max.	120 kg (265 livres)
	Âge recommandé	18 à 60 ans
	Hauteur requise	Entre 160 et 200 cm (entre 5'2" et 6'6")
Machine	Empattement	903 mm (35.6 po)
	Garde au sol	79 mm (3.1 po)
	Vitesse max.	Environ 35 km/h (21,7 mi/h)
	Autonomie moyenne [1]	Environ 65 km (40,4 miles)
	Pente max.	Environ 22 %
	Terrain traversable	Pistes cyclables, parcs, campus et la plupart des routes plates et des routes belges typiques.
	Température de fonctionnement	-10 à 40 °C (14 to 104 °F)
	Température de stockage	-10 à 50 °C (14 to 122 °F)
	Protection IP	IPX5
	Durée de charge (simple)	Environ 4 h
Batterie	Modèle	NCAF4813A/NCAF4812D
	Tension nominale	46,8 V ⎓
	Tension de charge max.	54,6 V ⎓
	Énergie nominale	561 Wh
	Capacité nominale	12 Ah
	Température ambiante de charge	0 à 45 °C (32 à 113 °F)
	Système de gestion de batterie	Protection surchauffe, court-circuit, surintensité et sur-décharge et surcharge
Moteur	Type de moteur	Moteur à courant continu sans balais (BLDC)
	Puissance nominale	0,5 kW, 500 W
	Puissance max.	0,98 kW, 980 W
Chargeur	Tension d'entrée	100–240 V ⎓ 2A
	Tension de sortie max.	54,6 V ⎓
	Puissance de sortie	0,1 kW, 160 W

	Élément	Paramètre
Chargeur	Puissance nominale	53,5 V ⎓
	Type	Intégré
	Modèle	NBW54D603D0D
Pneu	Type	Pneus tubeless auto-obturants de 10.5 pouces
	Pression des pneus	30 à 35 psi
	Matériau	Caoutchouc
Autres	Modes de vitesse	Mode WALK, mode ASSIST, mode PARK, mode ECO, mode DRIVE et mode SPORT.
	Système de freinage	Frein à disque et frein électrique

[1] : Autonomie moyenne : testé en roulant avec une batterie pleine, charge de 75 kg (165 lbs), 25 °C (77 °F), à la vitesse moyenne de 16 km/h (9,9 mph) en moyenne sur la chaussée.
* Certains des facteurs qui influent sur l'autonomie comprennent : la vitesse, le nombre de démarrages et d'arrêts, la température ambiante, etc.

3 Défaillances courantes

Code d'erreur	Causes possibles
10	BLE Erreur de communication Bluetooth
11	Échec de l'échantillonnage du courant de la phrase 1A du moteur
12	Échec de l'échantillonnage du courant de la phrase 1B du moteur
13	Échec de l'échantillonnage du courant de la phrase du moteur 1C
14	Anomalie du capteur Hall de l'accélérateur électronique
15	Anomalie du capteur Hall du frein
18	Anomalie du capteur Hall
21	Erreur de communication du BMS
22	Erreur de mot de passe du BMS
23	Numéro de série par défaut du BMS
24	Anomalie de détection de la tension du système
26	Erreur de stockage flash
27	Erreur de mot de passe de la carte de contrôle
28	Court-circuit du pont supérieur du pilote MOS du moteur
29	Erreur du pont inférieur du pilote MOS du moteur
31	Erreur de saut de programme
35	Numéro de série par défaut du véhicule
39	Erreur du capteur de température de la batterie
41	Anomalie des indicateurs de direction
42	Anomalie du feu de route
45	Circuit op-amp anormal de courant de bus

4 Certifications

Ce produit est certifié ANSI/CAN/UL-2272 by CSA Group.
La batterie est conformes à la norme UN/DOT 38.3.
La batterie est conformes à la norme ANSI/CAN/UL-2271.

Déclaration de conformité à l'Union européenne

Informations sur l'élimination pour les utilisateurs des déchets d'équipements électriques et électroniques

Ce symbole sur le produit ou sur son emballage indique que les produits électriques et électroniques usagés ne doivent pas être mélangés avec les déchets municipaux non triés. Pour un traitement approprié, il est de votre responsabilité d'éliminer vos déchets d'équipements en faisant en sorte de les rapporter aux points de collecte désignés.
L'élimination correcte de ce produit permet d'économiser des ressources précieuses et d'éviter tout effet négatif potentiel sur la santé humaine et l'environnement, qui pourrait autrement résulter d'une manipulation inappropriée des déchets.
Des sanctions peuvent être applicables en cas d'élimination incorrecte de ces déchets, conformément à votre législation nationale.
Veuillez contacter votre autorité locale pour plus de détails sur le point de collecte désigné le plus proche.

Informations sur le recyclage de la batterie pour les utilisateurs

Ce symbole signifie que les piles et accumulateurs, à leur fin de vie, ne doivent pas être mélangés avec les déchets municipaux non triés. Votre participation est une partie importante de l'effort visant à minimiser l'impact des piles et accumulateurs sur l'environnement et sur la santé humaine Pour un recyclage approprié, vous pouvez retourner ce produit ou les piles ou accumulateurs qu'il contient à votre fournisseur ou à un point de collecte désigné.
L'élimination correcte de ce produit permet d'économiser des ressources précieuses et d'éviter tout effet négatif potentiel sur la santé humaine et l'environnement, qui pourrait autrement résulter d'une manipulation inappropriée des déchets.
Des sanctions peuvent être applicables en cas d'élimination incorrecte de ces déchets, conformément à votre législation nationale.
il existe des systèmes de collecte séparés pour les piles et accumulateurs usagés.
Veuillez jeter les piles et les accumulateurs correctement à la collecte/recyclage des déchets de votre communauté locale centre.

Directive sur les équipements radio

Ninebot (Changzhou) Tech Co., Ltd. déclare par la présente que le produit répertorié dans cette section est conforme aux exigences essentielles et aux autres dispositions pertinentes de la directive sur les équipements radio 2014/53/UE.

Directive sur la limitation de l'utilisation de certaines substances dangereuses (RoHS)

Ninebot (Changzhou) Tech Co., Ltd. déclare par la présente que l'ensemble du produit, y compris les pièces (câbles, cordons, etc.) est conforme aux exigences de la directive RoHS 2011/65/UE et de la modification de la directive déléguée (UE) 2015/863 sur le restriction de l'utilisation de certaines substances dangereuses dans les équipements électriques et électroniques (""RoHS recast"" ou ""RoHS 2.0"").

Directive Machines

Ninebot (Changzhou) Tech Co., Ltd. déclare par la présente que le produit répertorié dans cette section est conforme aux exigences essentielles et aux autres dispositions pertinentes de la directive Machines 2006/42/CE.

CE

Représentant autorisé:
Segway-Ninebot EMEA, Dynamostraat 7, 1014 BN
Amsterdam, The Netherlands
Ninebot (Changzhou) Tech Co., Ltd. déclare par la présente que le modèle de produit : GT1E, GT2P est conforme aux exigences essentielles et aux autres dispositions pertinentes de la directive sur les équipements radio 2014/53/UE et de la directive Machines 2006/42/CE et de la directive RoHS 2011/65/UE et modification de la directive déléguée (UE) 2015/863 de la Commission.
La déclaration de conformité peut être consultée à l'adresse suivante : http://eu-en.segway.com/support-instructions

5 Marque déposée

Segway, Segway GT, Segway-Ninebot et le Rider Design sont des marques déposées de Segway Inc. ; Android est une marque commerciale de Google Inc., App Store est une marque de service d'Apple Inc. Les propriétaires respectifs se réservent les droits de leurs marques commerciales et droits d'auteur, etc. mentionnés dans ce manuel.

Nous nous sommes efforcés d'inclure des descriptions et des instructions pour toutes les fonctions du SuperScooter au moment de l'impression. Cependant, en raison de l'amélioration constante des fonctionnalités de l'appareil et des modifications de conception, votre SuperScooter peut différer légèrement de celui présenté dans ce document. Visitez l'Apple App Store (iOS) ou Google Play Store (Android) pour télécharger et installer l'application Segway-Ninebot. Veuillez noter qu'il existe plusieurs modèles Segway et Ninebot ayant différentes fonctions, et certaines des fonctions mentionnées ici peuvent ne pas concerner votre appareil. Le fabricant se réserve le droit de modifier l'apparence et la fonctionnalité du produit et de la documentation SuperScooter sans préavis.

© 2022 Ninebot (Beijing) Tech Co. Ltd. Tous droits réservés.
(※L'application Segway-Ninebot peut prendre en charge le SuperScooter avec Bluetooth intégré)

Contents

1. Diagramm und Funktionen ---------- 01

2. Spezifikationen ---------- 05

3. Häufige Fehler ---------- 07

4. Zertifizierungen ---------- 08

5. Handelsmarke ---------- 09

DE

1 Diagramm und Funktionen

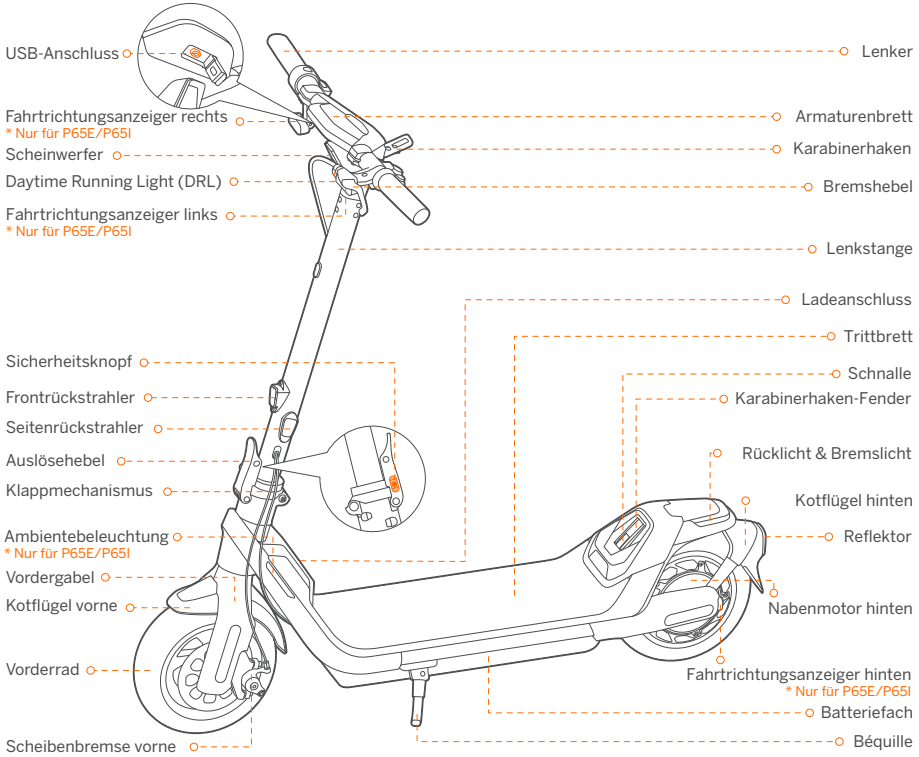

Lenkerfunktionen

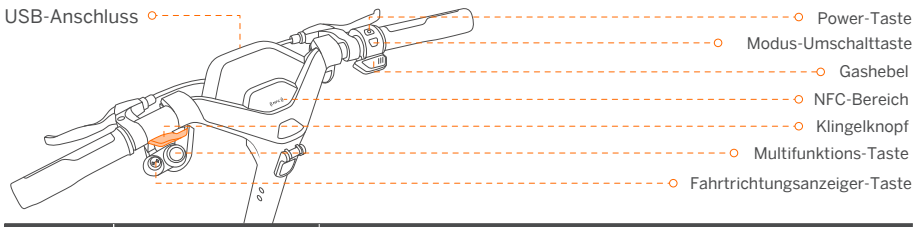

Name	Funktion	Operationsmethode
Power-Taste	Einschalten / Ausschalten	Drücken Sie die Power-Taste, um den Scooter einzuschalten. Zum Ausschalten gedrückt halten. * Nur verfügbar, wenn sich der Roller nicht im Anti-Diebstahl-Modus befindet.
	Aktivieren Sie das Dashboard	Drücken Sie die Ein/Aus-Taste, um das Dashboard zu aktivieren, wenn das Dashboard automatisch gedimmt wird.
Modus-Umschalttaste	Wechseln Sie zwischen den Geschwindigkeitsmodi	Drücken Sie die Moduswechsel-Taste zweimal, um den Modus zu wechseln.
Multifunktions-Taste	ASSIST-Modus ein-/ausschalten	Aktivieren des ASSIST-Modus über die Segway-Ninebot-App: Wenn der Scooter zum Stillstand gekommen ist, drücken Sie die Multifunktions-Taste, um den ASSIST-Modus zu aktivieren. ASSIST-Modus ausschalten: Lassen Sie den Gashebel los und drücken Sie die Bremshebel, um anzuhalten, und drücken Sie dann erneut die Multifunktions-Taste.
	Scheinwerfer ein-/ausschalten	Drehen Sie die Multifunktions-Taste im Uhrzeigersinn/gegen den Uhrzeigersinn, um den Scheinwerfer aus-/einzuschalten.
	Adaptive Fahrlicht-Funktion ein-/ausschalten	Drehen Sie den Multifunktions-Taste im Uhrzeigersinn/gegen den Uhrzeigersinn und halten Sie ihn 3 Sekunden lang gedrückt, um die adaptive Scheinwerferfunktion aus-/einzuschalten. * Wenn der Scooter aktiviert ist, ist diese Funktion standardmäßig eingeschaltet.
	Bestätigen Sie das Passwort	Drücken Sie die Multifunktionstaste, um das Passwort zu bestätigen, nachdem Sie das Passwort mit der Fahrtrichtungsanzeiger-Taste nacheinander eingegeben haben.
USB-Anschluss	Lädt	Schließen Sie Ihr Gerät zum Aufladen an den USB-Anschluss an.
Gashebel	Beschleunigen	Halten Sie den Gashebel gedrückt, um zu beschleunigen.
NFC-Bereich	Interagieren Sie mit der NFC-Karte zum Ein-/Ausschalten	Legen Sie die NFC-Karte auf den NFC-Bereich, um den Scooter ein-/auszuschalten.
	Interagieren Sie mit der NFC-Karte zum Entsperren	Legen Sie die NFC-Karte auf den NFC-Bereich, um den Scooter zu entsperren.
Klingelknopf	Hupe/Klingel einschalten	Drücken Sie die Hupe/Klingel-Taste, der Scooter piept.
Fahrtrichtungsanzeiger-Taste	Fahrtrichtungsanzeiger links/rechts einschalten (nur P65E/P65I)	Betätigen Sie die Fahrtrichtungsanzeige-Taste links/rechts. Die Fahrtrichtungsanzeige links/rechts blinkt für 5 Sekunden und schaltet sich dann automatisch ab.
	Passwort eingeben	Betätigen Sie die Fahrtrichtungsanzeige-Taste links/rechts (links ist minus, rechts ist plus), um das Passwort einzugeben. * Das Passwort ist standardmäßig auf 1-2-3-4 eingestellt. Ändern Sie das Passwort mit der Segway-Ninebot-App.

Armaturenbrett

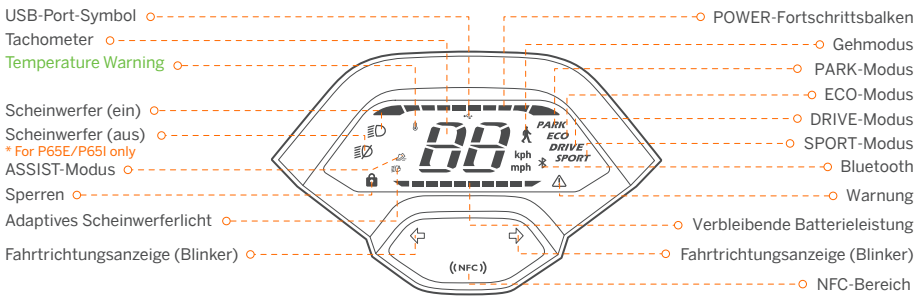

Symbol	Name	Bedeutung	Beschreibung
	POWER-Fortschrittsbalken	Das Symbol zeigt die Motorausgangsleistung des Scooters an.	
88	Tachometer	Das Symbol zeigt die aktuelle Geschwindigkeit des Scooters an.	
	Sperren	Wenn das Symbol blinkt, wechselt der Scooter in den Anti-Diebstahl-Modus.	30 Sekunden nach dem Ausschalten: Wenn der Roller bewegt oder von jemandem berührt wird, wechselt er in den Anti-Diebstahl-Modus. P65E/P65I: Der Scooter beginnt zu piepen und die vorderen und hinteren Fahrtrichtungsanzeiger blinken und der Motor wird automatisch gesperrt. P65D: Der Scooter beginnt zu piepen und der Motor wird automatisch gesperrt. Hinweis: Nur zum Einschalten des Scooters mit NFC-Karte verfügbar.
		Wenn das Symbol aufleuchtet, bedeutet dies, dass der Roller gesperrt ist.	Wenn der Scooter über via Segway-Ninebot App gesperrt wurdeoder im entsperrten Zustand per Passwort: P65E/P65I: Der Scooter piepst weiter und das Rücklicht blinkt. P65D: Der Scooter piepst weiter und das Rücklicht bleibt an. Entriegeln Sie den Scooter mit den folgenden Vorgehensweisen: 1) Drücken Sie die Einschalttaste, um das Armaturenbrett aufzuwecken. Das Dashboard zeigt standardmäßig die Ziffer "0" an. Geben Sie nun das vierstellige Passwort: 1-2-3-4 mit den Fahrtrichtungsanzeiger-Schaltern ein und bestätigen Sie das Passwort, in dem Sie nacheinander die eingegebenen Ziffern mit der Mulitfunktions-Taste bestätigen. Hinweis: Ändern Sie das Passwort über die Segway-Ninebot-App. 2) Legen Sie die NFC-Karte auf den NFC-Bereich auf. 3) Entsperren über die Segway-Ninebot-App.
	Temperature Warning	It indicates that the battery temperature has reached 60°C (140°F) or is below 0°C (32°F).	
	USB-Port-Symbol	Wenn das USB-Port-Symbol aufleuchtet, bedeutet dies, dass das Gerät (nicht vollständig aufgeladen) mit dem USB-Port verbunden ist.	
	Bluetooth	Zeigt an, dass der Scooter mit der Segway-Ninebot-App verbunden ist.	

Symbol	Name	Bedeutung	Beschreibung
	Adaptives Scheinwerferlicht	Wenn das Symbol blinkt, bedeutet dies, dass die adaptive Scheinwerferfunktion eingeschaltet ist.	Wenn diese Funktion eingeschaltet ist, arbeitet der Scheinwerfer automatisch, um von einer Vielzahl von Situationen und Bedingungen die bestmögliche Anpassung zu ermöglichen und dabei zu helfen, die Fahrbahn angemessen zu beleuchten.
	Warnung	Das Symbol zeigt an, dass der Scooter einen Fehler erkannt hat. Der Fehlercode wird auf dem Dashboard angezeigt. Wenden Sie sich zur Reparatur bitte an den Kundendienst.	
	Verbleibende Batterieleistung	Das Symbol zeigt die verbleibende Batterieleistung im Batteriebalken an.	

Speed Modes Introduction

Modus/modell	P65E (Speed limit)	P65D (Speed limit)	P65I (Speed limit)	Methoden wechseln
(Gehmodus)	3–5 km/h (1.9–3.7 mph)	3–5 km/h (1.9–3.7 mph)	3–5 km/h (1.9–3.7 mph)	Enable/Disable WALK mode via the Segway-Ninebot app. Note: The headlight and tail light are always on in WALK mode.
(ASSIST)	3–5 km/h (1.9–3.7 mph)	3–5 km/h (1.9–3.7 mph)	3–5 km/h (1.9–3.7 mph)	Aktivieren des ASSIST-Modus über die Segway-Ninebot-App: Wenn der Scooter zum Stillstand gekommen ist, drücken Sie die Multifunktions-Taste, um den ASSIST-Modus zu aktivieren. Hinweis: Beim Einschalten piept der Scooter einmal und die vorderen und hinteren Fahrtrichtungsanzeiger blinken einmal. ASSIST-Modus ausschalten: Lassen Sie den Gashebel los und drücken Sie die Bremshebel, um anzuhalten, und drücken Sie dann erneut die Multifunktions-Taste.
ECO	11.2 mph (18 km/h)	11.2 mph (18 km/h)	11.2 mph (18 km/h)	Drücken Sie die Moduswechsel-Taste zweimal.
DRIVE	12.4 mph (20 km/h)	12.4 mp (20 km/h)	12.4 mp (20 km/h)	Drücken Sie die Moduswechsel-Taste zweimal.
SPORT	15 mph (25 km/h)	12.4 mp (20 km/h)	12.4 mp (20 km/h)	Drücken Sie die Moduswechsel-Taste zweimal.

2 Spezifikationen

	Artikel	Parameter		
Produkt	Name	Segway KickScooter		
	Modell	P65E	P65D	P65I
	Länge × Breite × Höhe	Ca. 1190 × 634 × 1214 mm (46.9 × 25 × 47.8 in)		
	Zusammengeklappt: Länge × Breite × Höhe	Ca. 1190 × 634 × 567 mm (46.9 × 25 × 22.3 in)		
	Nettogewicht	Ca. 26.9 kg (59.3 lbs)		
Fahrer	Nutzlast	120 kg (265 lbs)		
	Altersempfehlung	18–60 Jahre		
	Erforderliche Höhe	160–200 cm (5'2''–6'6'')		
Maschinen-parameter	Radstand	903 mm (35.6 in)		
	Bodenfreiheit	79 mm (3.1 in)		
	Höchst geschwindigkeit	Ca. 25 km/h (15.5 mph)	Ca. 20 km/h (12.4 mph)	
	Autonomie typique[1]	Ca. 65 km (40.4 miles)		
	Höchst steigung	Ca. 22%		
	Befahrbares Gelände	Bicycle lanes, parks, campuses and most of the flat road conditions and typical Belgian roads		
	Betriebstemperatur	-10 bis 40°C (14 bis 104°F)		
	Lagertemperatur	-10 bis 50°C (14 bis 122°F)		
	IP-Klassifizierung	IPX5		
	Ladedauer	Ca. 4 h		
Batterie	Modell	NCAF4813A/NCAF4812D		
	Nennspannung	46.8 V ⎓		
	Max. Ladespannung	54.6 V ⎓		
	Nennleistung	561 Wh		
	Nominale Energie	12 Ah		
	Ladeumgebungstemperatur	0 bis 45°C (32 bis 113°F)		
	Batteriemanagementsystem	Überhitzungs-, Kurzschluss-, Überentladung-, Überstrom- und Überladeschutz		
Motor	Motorentyp	Brushless DC (BLDC) motor		
	Nennleistung	0.5 kW, 500 W		
	Max. Leistung	0.98 kW, 980 W		
Ladegerät	Eingangsspannung	100–240 V⎓ 2A		
	Max. Ausgangsspannung	54.6 V⎓		
	Nennausgangsleistung	0.1 kW, 160 W		

	Artikel	Parameter
Ladegerät	Ausgang nominal	53.5 V⎓ 3A
	Typ	Integriert
	Modell	NBW54D603D0D
Reifen	Reifen	10.5--Zoll-selbstdichtende schlauchlose Reifen
	Reifendruck	30–45 psi
	Material	Gummi
Andere	Geschwindigkeitsmodus	Gehmodus, ASSIST-Modus, PARK-Modus, ECO-Modus, DRIVE-Modus, SPORT-Modus
	Bremssystem	Disc brake & Electric brake

[1]: Autonomie typique: Getestet beim Fahren mit vollem Akku, 75 kg (165 lbs) Last, 25 °C (77 °F) und einer Durchschnittsgeschwindigkeit von 16 km/h (9.94 mph) auf Bürgersteigen.
* Some of the factors that affect range include speed, number of starts and stops, ambient temperature, etc.

3 Häufige Fehler

Fehlercode	Mögliche Ursachen
10	BLE Bluetooth-Kommunikationsfehler
11	Motor 1A Phrase Stromabtastfehler
12	Motor 1B Phrase Stromabtastfehler
13	Motor 1C Phrase Stromabtastfehler
14	Anomalie des Drosselklappen-Hallsensors
15	Anomalie des Hallsensors Bremse
18	Anomalie des Hall-Sensors
21	BMS-Kommunikationsfehler
22	BMS-Passwortfehler
23	BMS-Standardseriennummer
24	Anomalie bei der Erkennung der Systemspannung
26	Flash-Speicherfehler
27	Passwortfehler Steuerplatine
28	Kurzschluss der oberen Brücke des Motor-MOS-Treibers
29	Fehler der unteren Brücke des Motor-MOS-Treibers
31	Programmsprungfehler
35	Standardseriennummer des Fahrzeugs
39	Fehler des Batterietemperatursensors
41	Anomalie der Fahrtrichtungsanzeiger
42	Scheinwerferanomalie
45	Abnormaler Busstrom-Operationsverstärkerschaltkreis

4 Zertifizierungen

Dieses Produkt ist nach ANSI/CAN/UL-2272 von CSA Group zertifiziert.
Der Batterie entspricht den UN/DOT 38.3-Vorschriften.
Der Batterie entspricht den ANSI/CAN/UL-2271-Vorschriften.

Konformitätserklärung der Europäischen Union
Informationen zur Entsorgung für Benutzer von Elektro- und Elektronik-Altgeräten

Dieses Symbol auf dem Produkt oder seiner Verpackung weist darauf hin, dass gebrauchte Elektro- und Elektronikprodukte nicht mit unsortiertem Siedlungsabfall gemischt werden sollten. Für eine ordnungsgemäße Behandlung sind Sie dafür verantwortlich, Ihre Altgeräte zu entsorgen, indem Sie dafür sorgen, dass sie an ausgewiesenen Sammelstellen abgegeben werden.
Die ordnungsgemäße Entsorgung dieses Produkts trägt dazu bei, wertvolle Ressourcen zu sparen und mögliche negative Auswirkungen auf die menschliche Gesundheit und die Umwelt zu vermeiden, die andernfalls durch unsachgemäße Abfallbehandlung entstehen könnten.
Für die unsachgemäße Entsorgung dieses Abfalls können gemäß Ihrer nationalen Gesetzgebung Strafen verhängt werden.
Bitte wenden Sie sich an Ihre örtliche Behörde, um weitere Informationen zur nächstgelegenen ausgewiesenen Sammelstelle zu erhalten.

Informationen zum Batterierecycling für Benutzer

Dieses Symbol bedeutet, dass Batterien und Akkumulatoren am Ende ihrer Lebensdauer nicht mit unsortiertem Siedlungsabfall vermischt werden sollten. Ihre Teilnahme ist ein wichtiger Teil der Bemühungen, die Auswirkungen von Batterien und Akkumulatoren auf die Umwelt und die menschliche Gesundheit zu minimieren Zum ordnungsgemäßen Recycling können Sie dieses Produkt oder die darin enthaltenen Batterien oder Akkus bei Ihrem Lieferanten oder einer dafür vorgesehenen Sammelstelle abgeben.
Die ordnungsgemäße Entsorgung dieses Produkts trägt dazu bei, wertvolle Ressourcen zu sparen und mögliche negative Auswirkungen auf die menschliche Gesundheit und die Umwelt zu vermeiden, die andernfalls durch unsachgemäße Abfallbehandlung entstehen könnten.
Für die unsachgemäße Entsorgung dieses Abfalls können gemäß Ihrer nationalen Gesetzgebung Strafen verhängt werden.
Für gebrauchte Batterien und Akkus gibt es getrennte Sammelsysteme.
Bitte entsorgen Sie Batterien und Akkus fachgerecht bei Ihrer kommunalen Sammelstelle/Recycling Center.

Richtlinie über Funkanlagen

Ninebot (Changzhou) Tech Co., Ltd. erklärt hiermit, dass das in diesem Abschnitt aufgeführte Produkt den grundlegenden Anforderungen und anderen relevanten Bestimmungen der Richtlinie 2014/53/EU über Funkanlagen entspricht.

Beschränkung der Verwendung bestimmter gefährlicher Stoffe (RoHS)-Richtlinie

Ninebot (Changzhou) Tech Co., Ltd. erklärt hiermit, dass das gesamte Produkt einschließlich Teilen (Kabel, Schnüre usw.) die Anforderungen der RoHS-Richtlinie 2011/65/EU und der Änderung der Delegierten Richtlinie (EU) 2015/863 der Kommission über die erfüllt Beschränkung der Verwendung bestimmter gefährlicher Stoffe in Elektro- und Elektronikgeräten („RoHS recast “ oder „RoHS 2.0“).

Maschinenrichtlinie

Ninebot (Changzhou) Tech Co., Ltd. erklärt hiermit, dass das in diesem Abschnitt aufgeführte Produkt den grundlegenden Anforderungen und anderen relevanten Bestimmungen der Maschinenrichtlinie 2006/42/EG entspricht.

CE

Autorisierter Vertreter:
Segway-Ninebot EMEA, Dynamostraat 7, 1014 BN
Amsterdam, The Netherlands
Ninebot (Changzhou) Tech Co., Ltd. erklärt hiermit, dass das Produktmodell: GT1E, GT2P den grundlegenden Anforderungen und anderen relevanten Bestimmungen der Richtlinie 2014/53/EU über Funkanlagen entspricht und der Maschinenrichtlinie 2006/42/EG entspricht und der RoHS-Richtlinie 2011/65/EU entspricht und Änderung Delegierte Richtlinie (EU) 2015/863 der Kommission.
Die Konformitätserklärung kann unter folgender Adresse eingesehen werden: http://eu-en.segway.com/support-instructions

5 Handelsmarke

Segway, Segway GT, Segway-Ninebot und das Rider Design sind Warenzeichen von Segway Inc.; Android ist das Warenzeichen von Google Inc., App Store ist eine Dienstleistungsmarke von Apple Inc. Die jeweiligen Eigentümer behalten sich die Rechte an ihren Warenzeichen und Urheberrechten usw. vor, auf die in diesem Handbuch Bezug genommen wird.

Wir haben versucht, Beschreibungen und Anweisungen für alle Funktionen des SuperScooter zum Zeitpunkt der Drucklegung beizufügen. Aufgrund ständiger Verbesserung der Produkteigenschaften und Designänderungen kann Ihr SuperScooter jedoch leicht von der Abbildung in diesem Dokument abweichen. Scannen Sie den QR-Code auf dem Deckblatt dieses Handbuchs oder besuchen Sie den Apple App Store (iOS) oder den Google Play Store (Android), um die Segway-Ninebot-App herunterzuladen und zu installieren. Bitte beachten Sie, dass es mehrere Segway- und Ninebot-Modelle mit unterschiedlichen Funktionen gibt und einige der hierin erwähnten Funktionen möglicherweise nicht auf Ihr Gerät zutreffen. Der Hersteller behält sich das Recht vor, das Design und die Funktionalität des SuperScooter-Produkts und der Dokumentation ohne vorherige Ankündigung zu ändern.

© 2022 Ninebot (Peking) Tech Co. Ltd. Alle Rechte vorbehalten.
（※Die Segway-Ninebot App kann SuperScooter mit integriertem Bluetooth unterstützen）

Contents

1. Diagramma e funzioni ---------- 01

2. Specifiche ---------- 05

3. Errori comuni ---------- 07

4. Certificazioni ---------- 08

5. Marchio ---------- 09

1 Diagramma e funzioni

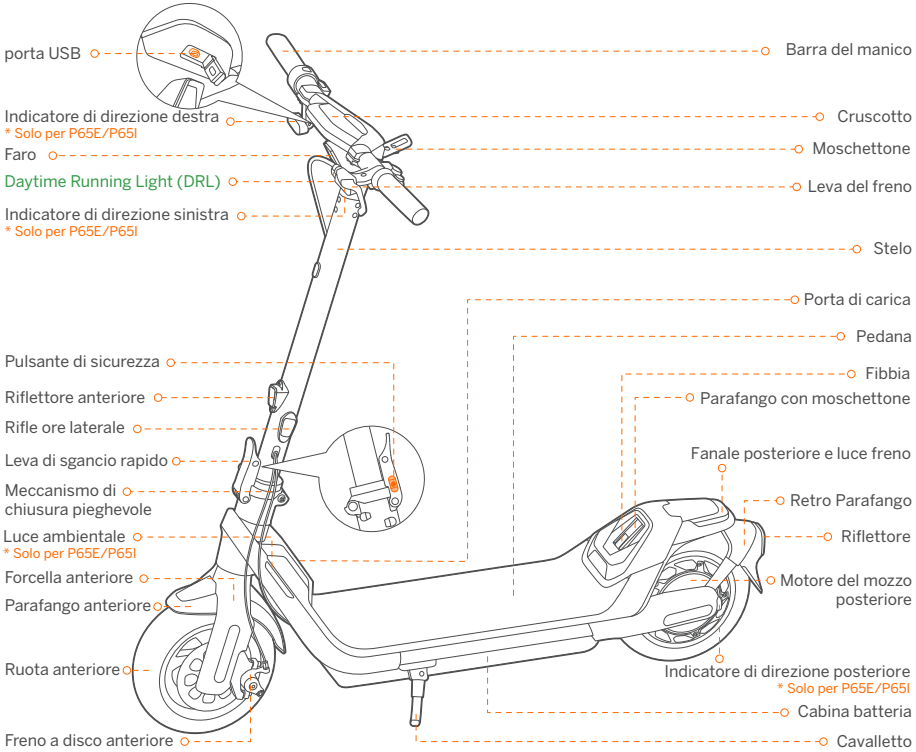

Funzioni del manubrio

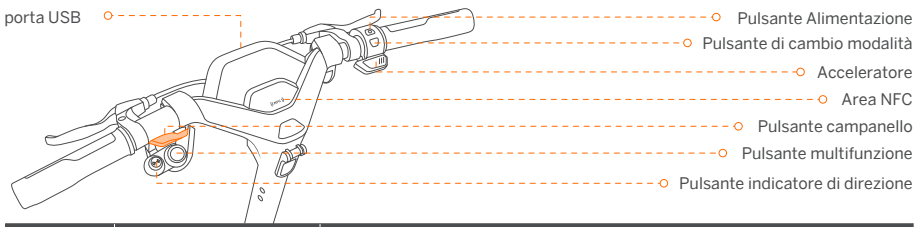

Nome	Funzione	Metodo operativo
Pulsante Alimentazione	Accensione/spegnimento	Premere il pulsante di accensione per accendere lo scooter. Tenere premuto per spegnerlo. * Disponibile solo quando lo scooter non è in modalità Antifurto.
	Attivazione del cruscotto	Premi il pulsante di accensione per riattivare il cruscotto quando il cruscotto si attenua automaticamente.
Mode Switching Button	Passa da una modalità di velocità all'altra	Premere due volte il pulsante di cambio modalità per cambiare modalità.
Multi-function Button	Attiva/disattiva la modalità ASSIST	Abilitazione della modalità ASSIST tramite l'app Segway-Ninebot: Quando lo scooter è completamente fermo, premere il pulsante multifunzione per attivare la modalità ASSIST. Disattiva la modalità ASSIST: Rilascia l'acceleratore e premi le leve del freno per fermarti, quindi premi nuovamente il pulsante multifunzione.
	Accendi/spegni il faro	Ruotare il pulsante multifunzione in senso orario/antiorario per spegnere/accendere il faro.
	Attiva/disattiva la funzione fari adattivi	Ruotare il pulsante multifunzione in senso orario/antiorario e tenerlo premuto per 3 secondi per spegnere/accendere la funzione faro adattivo. * Quando lo scooter è attivato, questa funzione è attivata per impostazione predefinita.
	Conferma la password	Premere il pulsante multifunzione per confermare la password dopo aver immesso la password con il pulsante dell'indicatore di direzione in successione.
porta USB	Ricarica	Collega il tuo dispositivo alla porta USB per la ricarica.
Acceleratore	Accelerare	Tieni premuto l'acceleratore per accelerare.
Area NFC	Interagisci con la scheda NFC per accendere/spegnere	Toccare la scheda NFC nell'area NFC per accendere/spegnere lo scooter.
	Interagisci con la scheda NFC per sbloccare	Toccare la scheda NFC nell'area NFC per sbloccare lo scooter.
Pulsante campanello	Accendi il campanello	Premere il pulsante del clacson, lo scooter emetterà un segnale acustico.
Direction Indicator Button	Accensione dell'indicatore di direzione sinistro/destro (solo per P65E/P65I)	Premere il lato sinistro/destro del pulsante dell'indicatore di direzione, l'indicatore di direzione sinistro/destro lampeggerà e si spegnerà automaticamente dopo 5 secondi.
	Inserisci la password	Premere il lato sinistro/destro del pulsante dell'indicatore di direzione (sinistra è meno, destra è più) per inserire la password. * La password è impostata su 1-2-3-4 per impostazione predefinita. Modificalo tramite l'app Segway-Ninebot.

Cruscotto

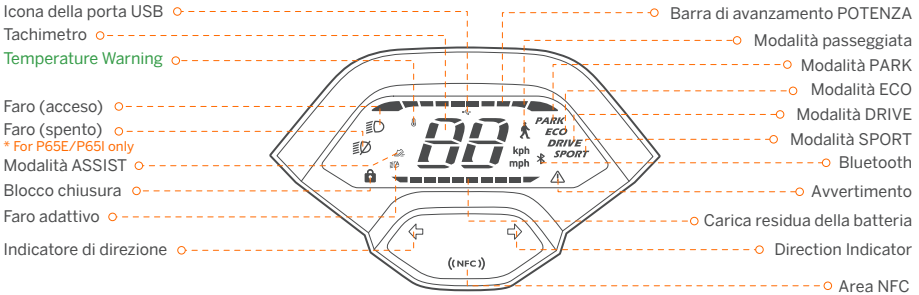

simbolo	Nome	Significato	Descrizione
	Barra di avanzamento POTENZA	Il simbolo mostra la potenza di uscita del motore dello scooter.	
88	Tachimetro	Il simbolo mostra la velocità attuale dello scooter.	
	Blocco chiusura	Se l'icona lampeggia, significa che lo scooter è in modalità Antifurto.	"Quando si spegne dopo 30 secondi: Se lo scooter viene spostato o toccato da qualcuno, entrerà in modalità Antifurto. P65E/P65I: Lo scooter inizierà ad emettere un segnale acustico, gli indicatori di direzione anteriori e posteriori lampeggeranno e il motore si bloccherà automaticamente. P65D: Lo scooter inizierà a emettere un segnale acustico e il motore si bloccherà automaticamente. Nota: disponibile solo per accendere lo scooter con la scheda NFC."
		Se l'icona si accende, significa che lo scooter è bloccato.	Quando bloccato tramite l'app Segway-Ninebot o nello stato di sblocco tramite password: P65E/P65I: Lo scooter continuerà a emettere segnali acustici e la luce posteriore lampeggerà. P65D: Lo scooter continuerà a emettere segnali acustici e la luce posteriore rimarrà accesa. Sbloccare lo scooter con i seguenti metodi: 1) Premere il pulsante di accensione per riattivare il cruscotto, il cruscotto mostrerà la cifra "0" per impostazione predefinita, quindi inserire la password a quattro cifre 1-2-3-4 con il pulsante dell'indicatore di direzione e confermare la password con il pulsante multifunzione in successione. Nota: cambia la password tramite l'app Segway-Ninebot. 2) Toccare la scheda NFC nell'area NFC. 3) Sblocca tramite l'app Segway-Ninebot.
	Temperature Warning	It indicates that the battery temperature has reached 60°C (140°F) or is below 0°C (32°F).	
	Icona della porta USB	Quando l'icona della porta USB si accende, significa che il dispositivo (non completamente carico) è collegato alla porta USB.	
	Bluetooth	Indica che il dispositivo è connesso all'app Segway-Ninebot.	

simbolo	Nome	Significato	Descrizione
	Faro adattivo	Quando l'icona lampeggia, significa che la funzione dei fari adattivi è attivata.	Quando questa funzione è attivata, il faro funzionerà automaticamente per adattarsi ad una varietà di situazioni e condizioni e per aiutare ad illuminare la strada.
	Avvertimento	Il simbolo indica che lo scooter ha rilevato un errore. Il codice di errore verrà visualizzato sul cruscotto. Si prega di contattare il servizio post-vendita per la riparazione.	
	Carica residua della batteria	Il simbolo mostra la carica residua della batteria nella barra della batteria.	

Speed Modes Introduction

Modalità/ modello	P65E (Speed limit)	P65D (Speed limit)	P65I (Speed limit)	Cambiare i metodi
(WALK)	3–5 km/h (1.9–3.7 mph)	3–5 km/h (1.9–3.7 mph)	3–5 km/h (1.9–3.7 mph)	Abilita/Disabilita la modalità WALK tramite l'app Segway-Ninebot. Nota: il faro e la luce posteriore sono sempre accesi in modalità WALK.
(ASSIST)	3–5 km/h (1.9–3.7 mph)	3–5 km/h (1.9–3.7 mph)	3–5 km/h (1.9–3.7 mph)	Abilitazione della modalità ASSIST tramite l'app Segway-Ninebot: Quando lo scooter è completamente fermo, premere il pulsante multifunzione per attivare la modalità ASSIST. Nota: all'accensione, lo scooter emetterà un segnale acustico e gli indicatori di direzione anteriori e posteriori lampeggeranno una volta. Disattiva la modalità ASSIST: Rilascia l'acceleratore e premi le leve del freno per fermarti, quindi premi nuovamente il pulsante multifunzione.
ECO	11.2 mph (18 km/h)	11.2 mph (18 km/h)	11.2 mph (18 km/h)	Premere due volte il pulsante di cambio modalità.
DRIVE	12.4 mph (20 km/h)	12.4 mp (20 km/h)	12.4 mp (20 km/h)	Premere due volte il pulsante di cambio modalità.
SPORT	15 mph (25 km/h)	12.4 mp (20 km/h)	12.4 mp (20 km/h)	Premere due volte il pulsante di cambio modalità.

Specifiche

	Articolo	Parametro		
Prodotto	Nome	Segway KickScooter		
	Modello	P65E	P65D	P65I
	Lunghezza × Larghezza × Altezza	Circa 1190 × 634 × 1214 mm (46.9 × 25 × 47.8 in)		
	Piegato: Lunghezza × Larghezza × Altezza	Circa 1190 × 634 × 567 mm (46.9 × 25 × 22.3 in)		
	Peso netto	Circa 26.9 kg (59.3 lbs)		
Utente	Carico utile	120 kg (265 lbs)		
	Età consigliata	18–60 anni		
	Altezza Richiesta	160–200 cm (5'2''–6'6'')		
Parametri macchina	Interasse	903 mm (35.6 in)		
	Altezza libera dal suolo	79 mm (3.1 in)		
	Velocità massima	Circa 25 km/h (15.5 mph)	Circa 20 km/h (12.4 mph)	
	Gamma Tipica[1]	Circa 65 km (40.4 miles)		
	Inclinazione Massima	Circa 22%		
	Terreno attraversabile	Bicycle lanes, parks, campuses and most of the flat road conditions and typical Belgian roads		
	Temperatura di funzionamento	-10 a 40°C (14 a 104°F)		
	Temperatura di immagazzinamento	-10 a 50°C (14 a 122°F)		
	Classe IP	IPX5		
	Durata della carica	Circa 4 h		
Batteria	Modello	NCAF4813A/NCAF4812D		
	Tensione nominale	46.8 V ⎓		
	Tensione di ricarica massima	54.6 V ⎓		
	Capacità nominale	561 Wh		
	Energia nominale	12 Ah		
	Temperatura ambiente di ricarica	0 a 45°C (32 a 113°F)		
	Sistema di gestione batteria	Protezione da sovrariscaldamento, scarico, cortocircuito, sovracorrente e sovraccarica		
Motore	Tipo di motore	Brushless DC (BLDC) motor		
	Potenza nominale	0.5 kW, 500 W		
	Potenza massima	0.98 kW, 980 W		
Caricatore	Tensione di ingresso	100–240 V⎓ 2A		
	Tensione in uscita max.	54.6 V⎓		
	Potenza di Uscita	0.1 kW, 160 W		

	Articolo	Parametro
Caricatore	Uscita nominale	53.5 V⎓ 3A
	Tipo	Incorporato
	Modello	NBW54D603D0D
Pneumatici	Pneumatici	Pneumatici tubeless autosigillanti da 10.5 pollici
	Pressione dei pneumatici	30–45 psi
	Materiale	Gomma
Altre	Modalità di guida	Modalità passeggiata, Modalità ASSIST, Modalità PARK, Modalità ECO, Modalità SPORT, Modalità RACE
	Sistema di frenaggio	Disc brake & Electric brake

[1]: Gamma Tipica: testata durante la guida con una batteria carica, 75 kg (165 libbre) di carico, 25°C (77°F), alla velocità media di 9,94 mph (16 km/h) sull'asfalto.
* Some of the factors that affect range include speed, number of starts and stops, ambient temperature, etc.

3 Errori comuni

Codice di errore	Cause possibili
10	Errore di comunicazione Bluetooth BLE
11	Errore campionamento corrente frase motore 1A
12	Errore campionamento corrente frase motore 1B
13	Errore campionamento corrente frase motore 1C
14	Anomalia del sensore Throttle Hall
15	Anomalia sensore Brake Hall
18	Anomalia del sensore di Hall
21	Errore di comunicazione BMS
22	Errore password BMS
23	Numero di serie predefinito del BMS
24	Anomalia di rilevamento della tensione di sistema
26	Errore di archiviazione flash
27	Errore password scheda di controllo
28	Cortocircuito del ponte superiore del driver MOS del motore
29	Errore del ponte inferiore del driver MOS del motore
31	Errore di salto del programma
35	Numero di serie predefinito del veicolo
39	Errore sensore temperatura batteria
41	Anomalia indicatori di direzione
42	Anomalia del faro
45	Circuito anormale dell'amplificatore operazionale della corrente del bus

4 Certificazioni

Questo prodotto è certificato da CSA Group per ANSI/CAN/UL-2272.
La batteria è conforme a UN/DOT 38.3.
La batteria è conforme a ANSI/CAN/UL-2271.

Dichiarazione di conformità dell'Unione Europea
Informazioni sullo smaltimento per gli utenti dei rifiuti di apparecchiature elettriche ed elettroniche

Questo simbolo sul prodotto o sulla sua confezione indica che i prodotti elettrici ed elettronici usati non devono essere mischiati con i rifiuti urbani indifferenziati. Per un corretto trattamento, è tua responsabilità smaltire le apparecchiature di scarto provvedendo a restituirle ai punti di raccolta designati.
Il corretto smaltimento di questo prodotto consentirà di risparmiare risorse preziose e di prevenire potenziali effetti negativi sulla salute umana e sull'ambiente, che potrebbero derivare da una gestione inappropriata dei rifiuti.
Potrebbero essere applicate sanzioni per lo smaltimento non corretto di questi rifiuti, in conformità con la legislazione nazionale.
Si prega di contattare l'autorità locale per ulteriori dettagli sul punto di raccolta designato più vicino.

Informazioni sul riciclaggio della batteria per gli utenti

Questo simbolo significa che batterie e accumulatori, alla fine del loro ciclo di vita, non devono essere mischiati con i rifiuti urbani indifferenziati. La tua partecipazione è una parte importante dello sforzo per ridurre al minimo l'impatto di batterie e accumulatori sull'ambiente e sulla salute umana Per un corretto riciclaggio è possibile restituire questo prodotto o le batterie o gli accumulatori in esso contenuti al proprio fornitore o in un punto di raccolta designato.
Il corretto smaltimento di questo prodotto consentirà di risparmiare risorse preziose e di prevenire potenziali effetti negativi sulla salute umana e sull'ambiente, che potrebbero derivare da una gestione inappropriata dei rifiuti.
Potrebbero essere applicate sanzioni per lo smaltimento non corretto di questi rifiuti, in conformità con la legislazione nazionale.
esistono sistemi di raccolta differenziata per batterie e accumulatori usati.
Per favore, smaltisci correttamente le batterie e gli accumulatori presso la tua comunità locale di raccolta/riciclaggio dei rifiuti centro.

Direttiva sulle apparecchiature radio

Ninebot (Changzhou) Tech Co., Ltd. dichiara che il prodotto elencato in questa sezione è conforme ai requisiti essenziali e ad altre disposizioni pertinenti della Direttiva sulle apparecchiature radio 2014/53/UE.

Direttiva sulla restrizione dell'uso di determinate sostanze pericolose (RoHS).

Ninebot (Changzhou) Tech Co., Ltd. dichiara che l'intero prodotto comprese le parti (cavi, cavi e così via) soddisfa i requisiti della Direttiva RoHS 2011/65/UE e modifica della Direttiva delegata (UE) 2015/863 della Commissione sulla limitazione dell'uso di determinate sostanze pericolose nelle apparecchiature elettriche ed elettroniche (""RoHS recast"" o ""RoHS 2.0"").

Direttiva macchine

Ninebot (Changzhou) Tech Co., Ltd. dichiara che il prodotto elencato in questa sezione è conforme ai requisiti essenziali e ad altre disposizioni pertinenti della Direttiva Macchine 2006/42/CE.

Rappresentante autorizzato:
Segway-Ninebot EMEA, Dynamostraat 7, 1014
BN Amsterdam, The Netherlands
Ninebot (Changzhou) Tech Co., Ltd. dichiara che il modello del prodotto: GT1E, GT2P è conforme ai requisiti essenziali e ad altre disposizioni pertinenti della Direttiva sulle apparecchiature radio 2014/53/UE e della Direttiva Macchine 2006/42/CE e della Direttiva RoHS 2011/65/UE e modifica Direttiva delegata (UE) 2015/863 della Commissione.
La dichiarazione di conformità può essere visionata al seguente indirizzo: http://eu-en.segway.com/support-instructions

5 Marchio

Segway e Rider Design sono marchi di Segway Inc.; Android è un marchio di Google Inc., App Store è un marchio di servizio di Apple Inc. I rispettivi proprietari si riservano i diritti sui loro marchi e copyright, ecc. citati in questo manuale.

Abbiamo cercato di includere descrizioni e istruzioni per tutte le funzioni del SuperScooter al momento della stampa. Tuttavia, a causa del costante miglioramento delle caratteristiche del prodotto e delle modifiche al design, il tuo SuperScooter potrebbe differire leggermente da quello mostrato in questo documento. Scansiona il codice QR sulla copertina di questo manuale o visita l'App Store di Apple (iOS) o il Google Play Store (Android) per scaricare e installare l'app Segway-Ninebot. Tieni presente che esistono più modelli Segway e Ninebot con funzioni diverse e alcune delle funzioni qui menzionate potrebbero non essere applicabili al tuo prodotto. Il produttore si riserva il diritto di modificare il design e la funzionalità del prodotto e della documentazione SuperScooter senza preavviso.

© 2022 Ninebot (Beijing) Tech Co. Ltd. Tutti i diritti riservati.
（※L'app Segway-Ninebot può supportare SuperScooter con Bluetooth integrato）

Contenido

1. Diagrama y funciones ---------- 01

2. Especificaciones ---------- 05

3. Fallos comunes ---------- 07

4. Certificaciones ---------- 08

5. Marca comercial ---------- 09

1 Diagrama y funciones

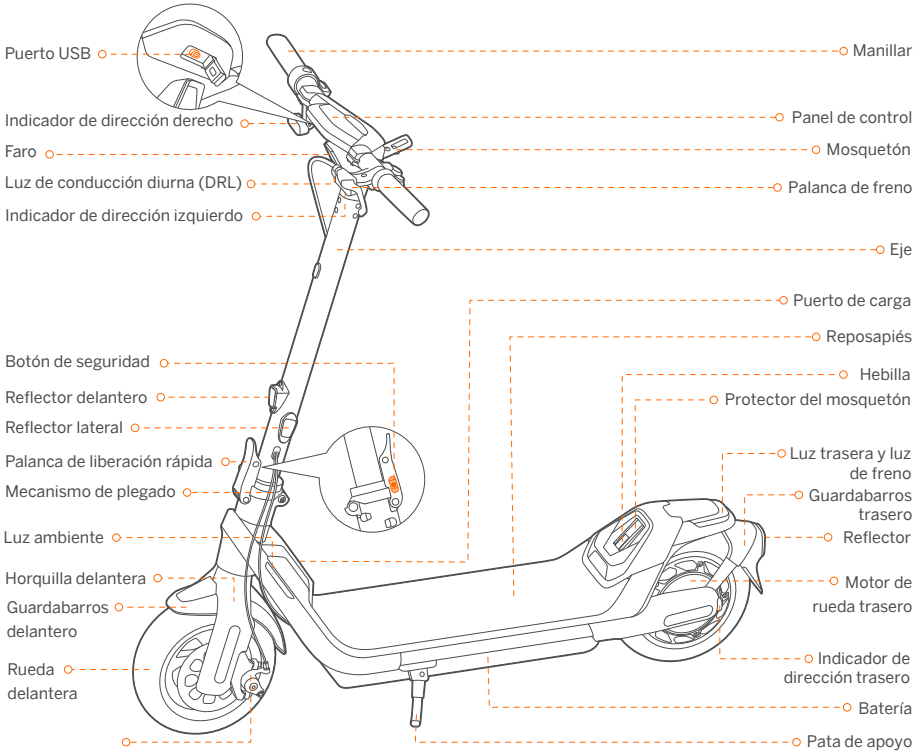

Funciones del manillar

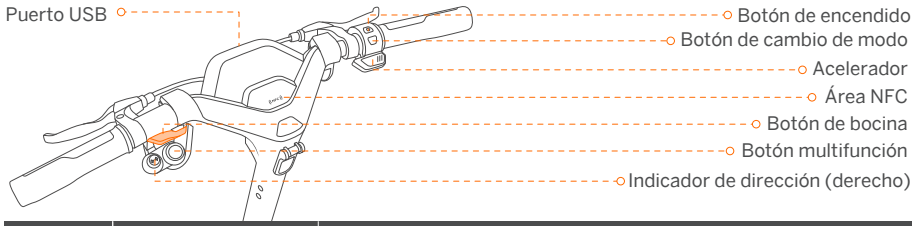

Nombre	Función	Método de funcionamiento
Botón de encendido	Encender/Apagar	Pulse el botón de encendido para encender el patinete. Manténgalo pulsado para apagarlo. * Disponible solo cuando el patinete no está en modo antirrobo.
	Activar el panel de control	Pulse el botón de encendido para activar el panel cuando el panel se atenúe automáticamente.
Botón de cambio de modo	Cambiar entre modos de velocidad	Presione el botón de conmutación de modo dos veces para cambiar de modo.
Botón multifunción	Activar/Desactivar el modo crucero	Habilitación del modo crucero a través de la aplicación Segway-Ninebot: Presione el botón multifunción para activar el modo de crucero; presione nuevamente para apagarlo.
	Encender/Apagar el faro	Gire el botón multifunción en el sentido de las agujas del reloj / en el sentido contrario a las agujas del reloj para apagar / encender el faro.
	Encienda/apague la función de faro adaptativo	Gire el botón multifunción en el sentido de las agujas del reloj / en el sentido contrario a las agujas del reloj y manténgalo presionado durante 3 segundos para apagar / encender la función de faro adaptativo. * Cuando se activa el patinete, esta función está activada de forma predeterminada.
	Confirme la contraseña	Presione el botón multifunción para confirmar la contraseña después de ingresarla con el botón indicador de dirección sucesivamente.
Puerto USB	Carga	Conecte su dispositivo al puerto USB para cargarlo.
Acelerador	Activar el modo ASSIST	Habilitación del modo ASSIST a través de la aplicación Segway-Ninebot: Mantén pulsado el acelerador durante 5 segundos para activar el modo ASSIST. * Salida del modo ASSIST: Suelte el acelerador y apriete las palancas de freno, y disminuya la velocidad a cero.
	Acelerar	Mantenga pulsado el acelerador para acelerar.
Área NFC	Interactuar con la tarjeta NFC para encender/apagar	Toque la tarjeta NFC en el área NFC para encender / apagar el patinete.
	Interactúa con la tarjeta NFC para desbloquear	Toque la tarjeta NFC en el área NFC para desbloquear el patinete.
Botón de bocina	Active la bocina	Presione el botón de bocina, el patinete emitirá un pitido.
Indicador de dirección (derecho)	Encienda el indicador de dirección	Presione el lado izquierdo / derecho del botón indicador de dirección, el indicador de dirección izquierdo / derecho parpadeará y se apagará automáticamente después de 5 segundos.
	Introduzca la contraseña	Presione el lado izquierdo / derecho del botón indicador de dirección (la izquierda es menos, la derecha es más) para ingresar la contraseña. * La contraseña está establecida en 1-2-3-4 de forma predeterminada. Puede cambiarla a través de la aplicación Segway-Ninebot.

Panel de control

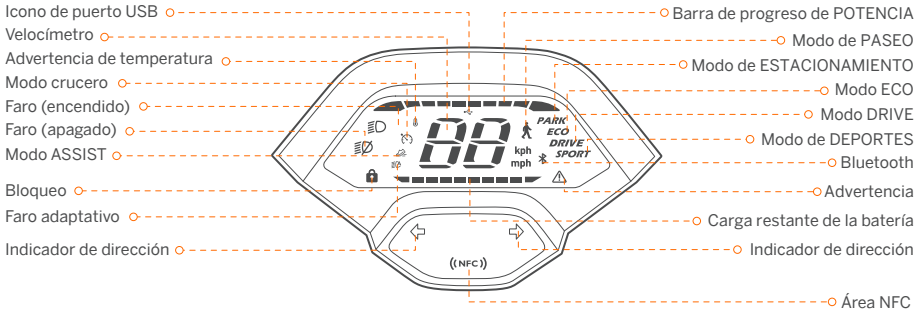

Símbolo	Nombre	Significado	Descripción
	Barra de progreso de POTENCIA	El símbolo muestra la corriente de salida del motor del patinete.	
88	Velocímetro	El símbolo muestra la velocidad actual del patinete.	
	Modo crucero	El símbolo indica que el modo crucero está activado.	Habilitación del modo crucero a través de la aplicación Segway-Ninebot: 1) En el modo ECO, DRIVE o DEPORTES, presione el botón multifunción para activar el modo crucero cuando la velocidad > 5 km/h (3,1 mph). El patinete se desplazará a la velocidad actual. Nota: Cuando se activa el modo crucero, el patinete emitirá un pitido y los indicadores de dirección delanteros y traseros parpadearán una vez, respectivamente. 2) Desactive el modo crucero con los siguientes métodos: Método 1: Gire el acelerador o apriete las palancas de freno. Método 2: Pulse el botón multifunción. Método 3: Cambie el modo de velocidad.
	Bloqueo	Cuando el icono parpadea, significa que el patinete entra en modo antirrobo.	Cuando el patinete se apaga después de 30 segundos: Si el patinete es movido o tocado por alguien, entrará en modo Antirrobo. En este punto, el patinete comenzará a sonar y los indicadores de dirección delanteros y traseros parpadearán, y el motor se bloqueará automáticamente. Nota: Solo disponible para encender el patinete con tarjeta NFC.
		Cuando el icono se enciende, significa que el patinete está bloqueado.	Cuando se bloquea a través de la aplicación Segway-Ninebot o en el estado de desbloqueo a través de una contraseña, el patinete seguirá sonando y la luz trasera parpadeará. Desbloquea el patinete con los siguientes métodos: 1) Presione el botón de encendido para activar el panel de control, que mostrará el dígito "0" de forma predeterminada. A continuación, ingrese la contraseña de cuatro dígitos 1-2-3-4 con el botón indicador de dirección y confirme la contraseña con el botón multifunción sucesivamente. Nota: Cambie la contraseña a través de la aplicación Segway-Ninebot. 2) Toque la tarjeta NFC en el área NFC. 3) Desbloqueo a través de la aplicación Segway-Ninebot.

Símbolo	Nombre	Significado	Descripción
	Advertencia de temperatura	Indica que la temperatura de la batería ha alcanzado los 60 °C (140 °F) o está por debajo de 0 °C (32 °F).	
	Icono de puerto USB	Cuando el icono del puerto USB se ilumina, significa que el dispositivo (no completamente cargado) está conectado al puerto USB.	
	Bluetooth	El símbolo indica que el patinete está conectado a la aplicación Segway-Ninebot.	
	Advertencia	El símbolo indica que el patinete ha detectado un error. El código de error se mostrará en el panel. Póngase en contacto con el servicio postventa para la reparación.	
	Energía restante de la batería	El símbolo muestra la carga restante de la batería en la barra de la batería.	
	Faro adaptativo	Cuando el icono parpadea, significa que la función de faro adaptativo está activada.	Cuando esta función está encendida, el faro funcionará automáticamente para adaptarse a una variedad de situaciones y condiciones y ayudar a iluminar el camino.

Introducción a los modos de velocidad

Modo/Modelo	P65U (Límite de velocidad)	Métodos de cambio
(PASEO)	5 km/h (3,7 mph)	Habilite / deshabilite el modo de PASEO a través de la aplicación Segway-Ninebot. Nota: El faro está siempre encendido y la luz trasera seguirá parpadeando en modo de PASEO.
(ASSIST)	0–5 km/h (0–3,7 mph)	Habilitación del modo ASSIST a través de la aplicación Segway-Ninebot: Mantén pulsado el acelerador durante 5 segundos para activar el modo ASSIST. Salga del modo ASSIST: Suelte el acelerador y apriete las palancas de freno, y disminuya la velocidad a cero.
PARK	0 km/h (0 mph)	El patinete entrará automáticamente en el modo de ESTACIONAMIENTO en las siguientes circunstancias: 1) Deje de conducir y el patinete está en una parada completa. 2) La velocidad de inicio ≤ 2 km/h (1,24 mph). Nota: La velocidad de arranque se establece en 3 km / h de forma predeterminada, solo disponible para cambiar a través de la aplicación Segway-Ninebot (1–5 km / h [0,62–3,1 mph]). Salir del modo de ESTACIONAMIENTO: 1) El patinete permanece quieto después de apretar las palancas de freno durante 5 segundos. 2) Mantenga presionado el acelerador hasta que la velocidad ≥ 4 km/h (2,49 mph).
ECO	18 km/h (11,2 mph)	Presione el botón de conmutación de modo dos veces.
DRIVE	35 km/h (21,7 mph)	Presione el botón de conmutación de modo dos veces.
SPORT	35 km/h (21,7 mph)	Presione el botón de conmutación de modo dos veces.

2 Especificaciones

	Elemento	Parámetro
Producto	Nombre	Segway KickScooter
	Modelo	P65U
	Largo × ancho × alto	Aprox. 1190 × 684 × 1214 mm (46,9 × 26,9 × 47,8 pulg.)
	Plegado: Largo × ancho × alto	Aprox. 1190 × 684 × 567 mm (46,9 × 26,9 × 22,3 pulg.)
	Peso neto	Aprox. 26.9 kg (59,3 lb)
Conductor	Carga útil máxima	120 kg (265 libras)
	Edad recomendada	18–60 años
	Altura requerida	De 160 a 200 cm (de 5'2" a 6'6")
Máquina	Distancia entre ejes	903 mm (35,6 pulg.)
	Distancia al suelo	79 mm (3,1 pulg.)
	Velocidad máx.	Aprox. 35 km/h (21,7 mph)
	Rango típico[1]	Aprox. 65 km (40,4 millas)
	Pendiente máxima	Aprox. 22 %
	Terreno transitable	Carriles para bicicletas, parques, campus y la mayoría de las condiciones de carreteras llanas y las carreteras típicas belgas
	Temperatura de funcionamiento	-10 a 40 °C (14 a 104 °F)
	Temperatura de almacenamiento	-10 a 50 °C (14 a 122 °F)
	Clasificación IP	IPX5
	Duración de la carga (única)	Aprox. 4 h
Batería	Modelo	NCAF4813A/NCAF4812D
	Voltaje nominal	46,8 V ⎓
	Máx. voltaje de carga	54,6 V ⎓
	Energía nominal	561 Wh
	Capacidad nominal	12 Ah
	Temperatura ambiente de carga	0 a 45 °C (32 a 113 °F)
	Sistema de gestión de la batería	Protección contra sobrecalentamiento, cortocircuito, sobrecorriente, sobredescarga y sobrecarga
Motor	Tipo de motor	Motor de CC sin escobillas (BLDC)
	Corriente nominal	0,5 kW, 500 W
	Potencia máx.	0,98 kW, 980 W
Cargador	Voltaje de entrada	100–240 V⎓ 2A
	Voltaje máximo de salida	54,6 V⎓
	Corriente de salida	0,1 kW, 160 W

	Elemento	Parámetro
Cargador	Salida nominal	53,5 V ⎓
	Tipo	Integrado
	Modelo	NBW54D603D0D
Neum á tico	Tipo	Neumáticos sin cámara autosellantes de 10.5 pulgadas
	Presión de los neumáticos	30–35 psi
	Material	Caucho
Otros	Modos de velocidad	Modo de PASEO, modo ASSIST, modo de ESTACIONAMIENTO, modo ECO, modo DRIVE y modo de DEPORTES
	Sistema de frenos	Freno de disco y freno eléctrico

[1]: Rango típico: probado mientras se conduce con la batería totalmente cargada, 165 kg (75 lb) de carga, 25 °C (77 °F), a una velocidad de 16 km/h (9,9 mph) de promedio sobre pavimento.
* Algunos de los factores que afectan al rango incluyen: velocidad, número de arranques y paradas, temperatura ambiente, etc.

3 Fallos comunes

Código de error	Posibles causas
10	Error de comunicación Bluetooth BLE
11	Fallo de muestreo de corriente del motor 1A
12	Fallo de muestreo de corriente del motor 1B
13	Fallo de muestreo de corriente del motor 1C
14	Anomalía del sensor Hall del acelerador
15	Anomalía del sensor Hall del freno
18	Anomalía del sensor Hall
21	Error de comunicación de BMS
22	Error de contraseña de BMS
23	Número de serie predeterminado de BMS
24	Anomalía en la detección de voltaje del sistema
26	Error de almacenamiento flash
27	Error de contraseña de la placa de control
28	Cortocircuito del puente superior del controlador MOS del motor
29	Error del puente inferior del controlador MOS del motor
31	Error de salto de programa
35	Número de serie predeterminado del vehículo
39	Error del sensor de temperatura de la batería
41	Anomalía de los indicadores de dirección
42	Anomalía de faro
45	Circuito del amplificador operativo de corriente de bus anómalo

4 Homologaciones

Este producto cumple con las normativas ANSI/CAN/UL-2272 de la CSA Group.
El batería cumple con la normativa UN/DOT 38.3.
El batería cumple con la normativa ANSI/CAN/UL-2271.

Declaración de cumplimiento de la Unión Europea
Información sobre la eliminación para usuarios de equipos eléctricos y electrónicos de desecho

Este símbolo en el producto o en su embalaje indica que los productos eléctricos y electrónicos usados no deben mezclarse con residuos municipales sin clasificar. Para un tratamiento adecuado, es su responsabilidad deshacerse de su equipo de desecho devolviéndolo a los puntos de recogida designados.
La eliminación correcta de este producto ayudará a ahorrar recursos valiosos y evitará cualquier posible efecto negativo en la salud humana y el medio ambiente, que de otro modo podría derivarse de un manejo inadecuado de los desechos.
Pueden aplicarse sanciones por la eliminación incorrecta de estos residuos, de acuerdo con su legislación nacional.
Comuníquese con su autoridad local para obtener más detalles sobre el punto de recolección designado más cercano.

Información de reciclaje de baterías para usuarios

Este símbolo significa que las pilas y acumuladores, al final de su vida útil, no deben mezclarse con residuos municipales sin clasificar. Su participación es una parte importante del esfuerzo para minimizar el impacto de las pilas y acumuladores en el medio ambiente y en la salud humana. Para un reciclaje adecuado puede devolver este producto o las pilas o acumuladores que contiene a su proveedor o a un punto de recogida designado.
La eliminación correcta de este producto ayudará a ahorrar recursos valiosos y evitará cualquier posible efecto negativo en la salud humana y el medio ambiente, que de otro modo podría derivarse de un manejo inadecuado de los desechos.
Pueden aplicarse sanciones por la eliminación incorrecta de estos residuos, de acuerdo con su legislación nacional.
existen sistemas de recogida selectiva de pilas y acumuladores usados.
Por favor, deshágase de las baterías y acumuladores correctamente en el centro de recolección/reciclaje de residuos de su comunidad local centrar.

Directiva de equipos de radio
Ninebot (Changzhou) Tech Co., Ltd. declara por la presente que el producto enumerado en esta sección cumple con los requisitos esenciales y otras disposiciones relevantes de la Directiva de equipos de radio 2014/53/UE.

Restricción del uso de ciertas sustancias peligrosas (RoHS) Directiva
Ninebot (Changzhou) Tech Co., Ltd. declara por la presente que todo el producto, incluidas las piezas (cables, cordones, etc.), cumple con los requisitos de la Directiva RoHS 2011/65/UE y la enmienda de la Directiva Delegada (UE) 2015/863 de la Comisión sobre la restricción del uso de ciertas sustancias peligrosas en equipos eléctricos y electrónicos (""RoHS refundido"" o ""RoHS 2.0"").

Directiva de maquinaria
Ninebot (Changzhou) Tech Co., Ltd. declara por la presente que el producto enumerado en esta sección cumple con los requisitos esenciales y otras disposiciones relevantes de la Directiva de Maquinaria 2006/42/EC.

CE

Representante autorizado:
Segway-Ninebot EMEA, Dynamostraat 7, 1014 BN
Amsterdam, The Netherlands
Ninebot (Changzhou) Tech Co., Ltd. niniejszym oświadcza, że model produktu: GT1E, GT2P jest zgodny z zasadniczymi wymaganiami i innymi stosownymi postanowieniami dyrektywy w sprawie urządzeń radiowych 2014/53/UE, dyrektywy maszynowej 2006/42/WE oraz dyrektywy RoHS 2011/65/UE i zmiana Dyrektywa delegowana Komisji (UE) 2015/863.
Deklarację zgodności można zobaczyć pod następującym adresem: http://eu-en.segway.com/support-instructions

5 Marca comercial

Segway, Segway GT, Segway-Ninebot y Rider Design son marcas comerciales de Segway Inc.; Android es una marca comercial de Google Inc., App Store es una marca de servicio de Apple Inc. Los respectivos propietarios se reservan los derechos de sus marcas comerciales y derechos de autor, etc. a los que se hace referencia en este manual.

Hemos intentado incluir descripciones e instrucciones de todas las funciones del SuperScooter en el momento de la impresión. Sin embargo, debido a la mejora constante de las funciones del producto y a los cambios en el diseño, es posible que su SuperScooter presente ligeras diferencias respecto al que se muestra en este documento. Visite Apple App Store (iOS) o Google Play Store (Android) para descargar e instalar la aplicación Segway-Ninebot. Tenga en cuenta que disponemos de varios modelos de Segway y Ninebot con diferentes funciones, y algunas de las funciones mencionadas en este documento puede no tenerlas su unidad. El fabricante se reserva el derecho a modificar el diseño y las funciones del producto SuperScooter y la documentación sin previo aviso.

© 2022 Ninebot (Beijing) Tech Co. Ltd. Todos los derechos reservados.
(※La aplicación Segway-Ninebot es compatible con SuperScooter con Bluetooth integrado)

Contents

1. Schemat i funkcje ---------- 01

2. Specyfikacje ---------- 05

3. Typowe awarie ---------- 07

4. Certyfikaty ---------- 08

5. Znak towarowy ---------- 09

1 Schemat i funkcje

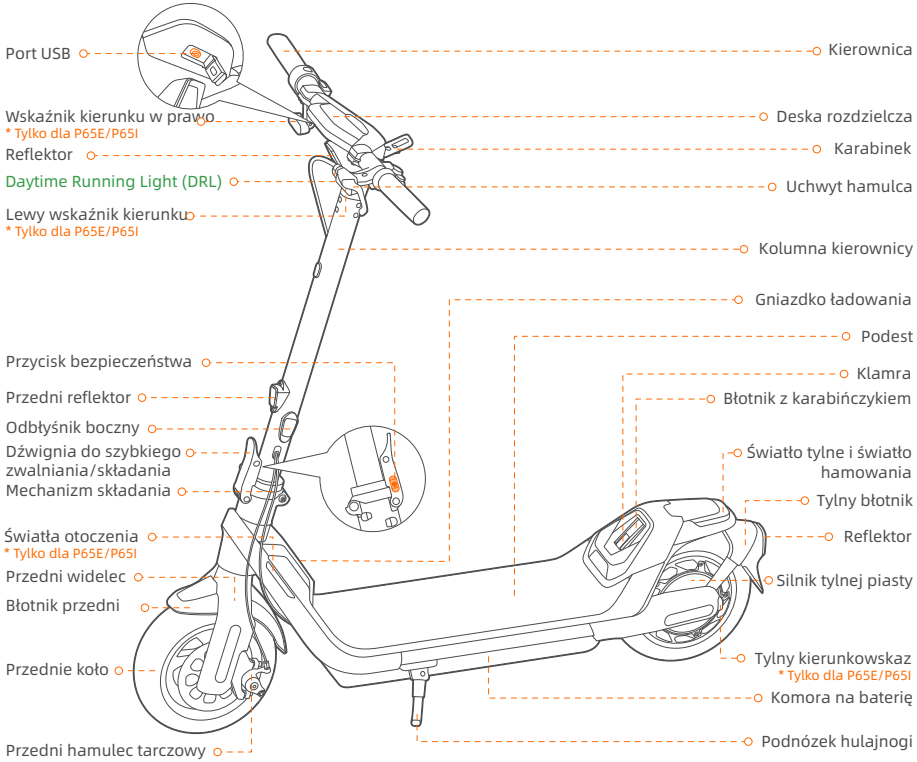

Funkcje kierownicy

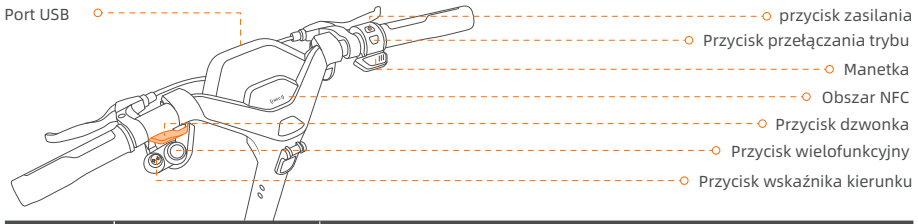

Imię	Funkcjonować	Metoda operacji
przycisk zasilania	Zasilanie włącz / wyłącz	Naciśnij przycisk zasilania, aby włączyć hulajnogę. Naciśnij i przytrzymaj, aby go wyłączyć. * Dostępne tylko wtedy, gdy hulajnoga nie jest w trybie antykradzieżowym.
	Obudź deskę rozdzielczą	Naciśnij przycisk zasilania, aby obudzić deskę rozdzielczą, gdy deska rozdzielcza zostanie automatycznie przyciemniona.
Przycisk przełączania trybu	Przełączanie między trybami prędkości	Naciśnij dwukrotnie przycisk przełączania trybu, aby przełączyć tryb.
Przycisk wielofunkcyjny	Włącz/wyłącz tryb ASSIST	Włączanie trybu ASSIST za pomocą aplikacji Segway-Ninebot: Gdy hulajnoga całkowicie się zatrzyma, naciśnij przycisk wielofunkcyjny, aby włączyć tryb ASSIST. Wyłącz tryb ASSIST: Zwolnij przepustnicę i ściśnij dźwignie hamulca, aby się zatrzymać, a następnie ponownie naciśnij przycisk wielofunkcyjny.
	Włącz/wyłącz reflektor	Obróć przycisk wielofunkcyjny zgodnie z ruchem wskazówek zegara/przeciwnie do ruchu wskazówek zegara, aby wyłączyć/włączyć reflektor.
	Włącz/wyłącz funkcję adaptacyjnego reflektora	Obróć przycisk wielofunkcyjny zgodnie z ruchem wskazówek zegara/przeciwnie do ruchu wskazówek zegara i przytrzymaj go przez 3 sekundy, aby wyłączyć/włączyć funkcję adaptacyjnego reflektora. * Gdy hulajnoga jest aktywna, ta funkcja jest domyślnie włączona.
	Potwierdź hasło	Naciśnij przycisk wielofunkcyjny, aby potwierdzić hasło po wprowadzeniu go kolejno za pomocą przycisku kierunkowego.
Port USB	Ładowanie	Podłącz urządzenie do portu USB w celu ładowania.
Manetka	Przyśpieszyć	Naciśnij i przytrzymaj przepustnicę, aby przyspieszyć.
Obszar NFC	Wejdź w interakcję z kartą NFC, aby włączyć/wyłączyć zasilanie	Dotknij karty NFC w obszarze NFC, aby włączyć/wyłączyć hulajnogę.
	Wejdź w interakcję z kartą NFC, aby odblokować	Dotknij karty NFC w obszarze NFC, aby odblokować hulajnogę.
Przycisk dzwonka	Włącz dzwonek	Naciśnij przycisk klaksonu, hulajnoga wyda sygnał dźwiękowy.
Przycisk wskaźnika kierunku	Włącz lewy/prawy kierunkowskaz (tylko dla P65E/P65I)	Naciśnij lewą/prawą stronę przycisku kierunkowskazów, lewy/prawy kierunkowskaz zacznie migać i automatycznie wyłączy się po 5 sekundach.
	Podaj hasło	Naciśnij lewą/prawą stronę przycisku kierunkowego (lewy to minus, prawy to plus), aby wprowadzić hasło. * Domyślnie hasło jest ustawione na 1-2-3-4. Zmień to za pomocą aplikacji Segway-Ninebot.

Deska rozdzielcza

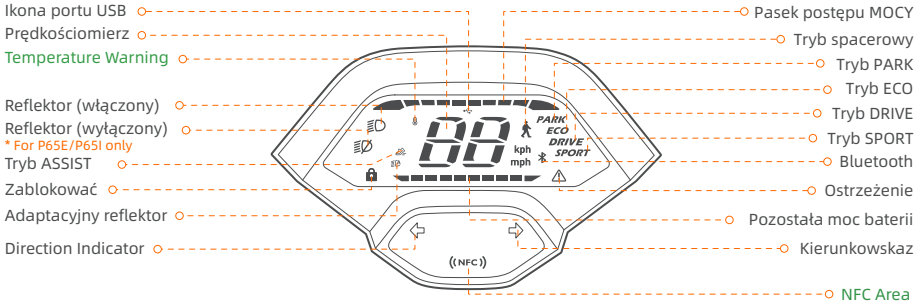

Symbol	Imię	Oznaczający	Opis
	Pasek postępu MOCY	Symbol wyświetla moc wyjściową silnika skutera.	
88	Prędkościomierz	Symbol wyświetla aktualną prędkość hulajnogi.	
	Zablokować	Gdy ikona miga, oznacza to, że hulajnoga przechodzi w tryb antykradzieżowy.	Po wyłączeniu po 30 sekundach: Jeśli hulajnoga zostanie przez kogoś poruszona lub dotknięta, przejdzie w tryb antykradzieżowy. P65E/P65I: Hulajnoga zacznie wydawać sygnał dźwiękowy, przednie i tylne kierunkowskazy będą migać, a silnik zostanie automatycznie zablokowany. P65D: Hulajnoga zacznie wydawać sygnał dźwiękowy, a silnik zostanie automatycznie zablokowany. Uwaga: dostępne tylko do zasilania skutera za pomocą karty NFC.
		Zaświecenie się ikony oznacza, że hulajnoga jest zablokowana.	Po zablokowaniu za pomocą aplikacji Segway-Ninebot lub w stanie odblokowania za pomocą hasła: P65E/P65I: Hulajnoga będzie nadal emitować sygnał dźwiękowy, a tylne światło będzie migać. P65D: Hulajnoga będzie nadal emitować sygnał dźwiękowy, a tylne światło pozostanie włączone. Odblokuj hulajnogę następującymi metodami: 1) Naciśnij przycisk zasilania, aby obudzić deskę rozdzielczą, deska rozdzielcza domyślnie wyświetli cyfrę "0" , a następnie wprowadź czterocyfrowe hasło 1-2-3-4 za pomocą przycisku kierunkowego i potwierdź hasło za pomocą przycisk wielofunkcyjny kolejno. Uwaga: Zmień hasło za pomocą aplikacji Segway-Ninebot. 2) Stuknij kartę NFC w obszarze NFC. 3) Odblokuj za pomocą aplikacji Segway-Ninebot.
	Temperature Warning	It indicates that the battery temperature has reached 60°C (140°F) or is below 0°C (32°F).	
	Ikona portu USB	Zaświecenie się ikony portu USB oznacza, że urządzenie (nie w pełni naładowane) jest podłączone do portu USB.	
	Bluetooth	Wskazuje, że hulajnoga jest połączona z aplikacją Segway-Ninebot.	

Symbol	Imię	Oznaczający	Opis
	Adaptacyjny reflektor	Gdy ikona miga, oznacza to, że funkcja reflektorów adaptacyjnych jest włączona.	Gdy ta funkcja jest włączona, reflektor będzie działał automatycznie, aby dostosować się do różnych sytuacji i warunków oraz pomóc oświetlić drogę.
	Ostrzeżenie	Symbol wskazuje, że hulajnoga wykryła błąd. Kod błędu zostanie wyświetlony na desce rozdzielczej. W celu naprawy prosimy o kontakt z serwisem posprzedażowym.	
	Pozostała moc baterii	Symbol wyświetla pozostałą moc baterii na pasku baterii.	

Speed Modes Introduction

Tryb/model	P65E (Speed limit)	P65D (Speed limit)	P65I (Speed limit)	Switching methods
(WALK)	3–5 km/h (1.9–3.7 mph)	3–5 km/h (1.9–3.7 mph)	3–5 km/h (1.9–3.7 mph)	Włącz / wyłącz tryb WALK za pomocą aplikacji Segway-Ninebot. Uwaga: Reflektor i światło tylne są zawsze włączone w trybie WALK.
(ASSIST)	3–5 km/h (1.9–3.7 mph)	3–5 km/h (1.9–3.7 mph)	3–5 km/h (1.9–3.7 mph)	Włączanie trybu ASSIST za pomocą aplikacji Segway-Ninebot: Gdy hulajnoga całkowicie się zatrzyma, naciśnij przycisk wielofunkcyjny, aby włączyć tryb ASSIST. Uwaga: Po włączeniu hulajnoga wyda jeden sygnał dźwiękowy, a przednie i tylne kierunkowskazy mignął jeden raz. Wyłącz tryb ASSIST: Zwolnij przepustnicę i ściśnij dźwignie hamulca, aby się zatrzymać, a następnie ponownie naciśnij przycisk wielofunkcyjny.
ECO	11.2 mph (18 km/h)	11.2 mph (18 km/h)	11.2 mph (18 km/h)	Naciśnij dwukrotnie przycisk przełączania trybu.
DRIVE	12.4 mph (20 km/h)	12.4 mp (20 km/h)	12.4 mp (20 km/h)	Naciśnij dwukrotnie przycisk przełączania trybu.
SPORT	15 mph (25 km/h)	12.4 mp (20 km/h)	12.4 mp (20 km/h)	Naciśnij dwukrotnie przycisk przełączania trybu.

2 Specyfikacje

	Poz	Parameter		
Produkt	Imię	Segway KickScooter		
	Model	P65E	P65D	P65I
	dł. x szer. x wys.	Około 1190 × 634 × 1214 mm (46.9 × 25 × 47.8 in)		
	Złożony: dł. x szer. x wys.	Około 1190 × 634 × 567 mm (46.9 × 25 × 22.3 in)		
	Masa netto	Około 26.9 kg (59.3 lbs)		
Użytkownik	Ładowność	120 kg (265 lbs)		
	Zalecany wiek	18–60 lat		
	Wymagany wzrost	160–200 cm (5'2"–6'6")		
Parametry urządzenia	Rozstaw osi	903 mm (35.6 in)		
	Prześwit	79 mm (3.1 in)		
	Prędkość max.	Około 25 km/h (15.5 mph)	Około 20 km/h (12.4 mph)	
	Typowy zasięg[1]	Około 65 km (40.4 miles)		
	Max. nachylenie	Około 22%		
	Możliwość jazdy po	Bicycle lanes, parks, campuses and most of the flat road conditions and typical Belgian roads		
	Temperatura robocza	od -10 do 40°C (od 14 do 104°F)		
	Temperatura przechowywania	od -10 do 50°C (od 14 do 122°F)		
	Klasa ochrony	IPX5		
	Czas trwania ładowania	Około 4 h		
Akumulator	Model	NCAF4813A/NCAF4812D		
	Napięcie znamionowe	46.8 V ⎓		
	Max. napięcie ładowania	54.6 V ⎓		
	Pojemność znamionowa	561 Wh		
	Energia nominalna	12 Ah		
	Temperatura otoczenia ładowania	od 0 do 45°C (od 32 do 113°F)		
	System zarządzania baterią	Ochrona przed przegrzaniem, zwarciem, przeciążeniem, nadmiernym rozładowaniem i przeładowaniem		
Silnik	Typ silnika	Brushless DC (BLDC) motor		
	Moc znamionowa	0.5 kW, 500 W		
	Maks. Moc	0.98 kW, 980 W		
Ładowarka	Napięcie wejściowe	100–240 V~⏦		
	Maks. napięcie wyjściowe	54.6 V ⎓		
	Moc wyjściowa	0.1 kW, 160 W		

	Item	Parameter
Ładowarka	Wyjście znamionowe	53.5 V ⎓ 3A
	Type	Built-in
	Model	NBW54D603D0D
Opona	Opony	10.5-calowe samouszczelniające opony bezdętkowe
	Ciśnienie w oponach	30-45 psi
	Materiał	Guma
Inni	Tryb prędkości	Tryb spacerowy,Tryb ASSIST, Tryb PARK, Tryb ECO, Tryb SPORT, Tryb RACE
	Hamulec	Disc brake & Electric brake

[1]: Typowy zasięg: testowany podczas jazdy z pełnym akumulatorem, obciążenie 75 kg (165 funtów), 25°C (77°F), przy średniej prędkości 16 km/h na chodniku.
* Some of the factors that affect range include speed, number of starts and stops, ambient temperature, etc.

3 Typowe awarie

Kod błędu	Możliwe przyczyny
10	Błąd komunikacji BLE Bluetooth
11	Błąd próbkowania prądu fraz silnika 1A
12	Błąd próbkowania prądu fraz silnika 1B
13	Błąd próbkowania prądu fraz silnika 1C
14	Nieprawidłowość czujnika Halla przepustnicy
15	Nieprawidłowość czujnika Halla hamulca
18	Nieprawidłowość czujnika Halla
21	Błąd komunikacji BMS
22	Błąd hasła BMS
23	Domyślny numer seryjny BMS
24	Nieprawidłowe wykrywanie napięcia w systemie
26	Błąd pamięci flash
27	Błąd hasła panelu sterowania
28	Zwarcie mostka górnego sterownika silnika MOS
29	Błąd dolnego mostka sterownika silnika MOS
31	Błąd pominięcia programu
35	Domyślny numer seryjny pojazdu
39	Błąd czujnika temperatury baterii
41	Nieprawidłowość kierunkowskazów
42	Nieprawidłowość reflektorów
45	Nieprawidłowy obwód wzmacniacza operacyjnego prądu magistrali

4 Certyfikaty

Ten produkt posiada certyfikat ANSI/CAN/UL-2272 CSA Group.
Bateria jest zgodna z UN/DOT 38.3.
Bateria jest zgodna z ANSI/CAN/UL-2271.

Oświadczenie o zgodności z przepisami Unii Europejskiej
Informacje o usuwaniu dla użytkowników zużytego sprzętu elektrycznego i elektronicznego

Ten symbol na produkcie lub jego opakowaniu oznacza, że zużytych produktów elektrycznych i elektronicznych nie należy mieszać z niesortowanymi odpadami komunalnymi. Aby zapewnić prawidłowe przetwarzanie, użytkownik jest odpowiedzialny za pozbycie się zużytego sprzętu poprzez zorganizowanie jego zwrotu do wyznaczonych punktów zbiórki.
Właściwa utylizacja tego produktu pomoże zaoszczędzić cenne zasoby i zapobiec wszelkim potencjalnym negatywnym skutkom dla zdrowia ludzkiego i środowiska, które w przeciwnym razie mogłyby wyniknąć z niewłaściwego postępowania z odpadami.
Za nieprawidłową utylizację tych odpadów mogą zostać nałożone kary, zgodnie z krajowymi przepisami.
Prosimy o kontakt z lokalnymi władzami w celu uzyskania dalszych informacji o najbliższym wyznaczonym punkcie zbiórki.

Informacje dotyczące recyklingu baterii dla użytkowników

Ten symbol oznacza, że baterie i akumulatory po zużyciu nie powinny być mieszane z niesortowanymi odpadami komunalnymi. Twój udział jest ważną częścią wysiłków na rzecz zminimalizowania wpływu baterii i akumulatorów na środowisko i zdrowie ludzi W celu prawidłowego recyklingu możesz zwrócić ten produkt lub baterie lub akumulatory, które zawiera, do dostawcy lub do wyznaczonego punktu zbiórki.
Właściwa utylizacja tego produktu pomoże zaoszczędzić cenne zasoby i zapobiec wszelkim potencjalnym negatywnym skutkom dla zdrowia ludzkiego i środowiska, które w przeciwnym razie mogłyby wyniknąć z niewłaściwego postępowania z odpadami.
Za nieprawidłową utylizację tych odpadów mogą zostać nałożone kary, zgodnie z krajowymi przepisami.
istnieją oddzielne systemy zbiórki zużytych baterii i akumulatorów.
Prosimy o prawidłową utylizację baterii i akumulatorów w lokalnej zbiórce/recyklingu odpadów środek.

Dyrektywa w sprawie urządzeń radiowych

Ninebot (Changzhou) Tech Co., Ltd. niniejszym oświadcza, że produkt wymieniony w tej sekcji jest zgodny z podstawowymi wymaganiami i innymi stosownymi postanowieniami dyrektywy w sprawie urządzeń radiowych 2014/53/UE.

Dyrektywa w sprawie ograniczeń w stosowaniu niektórych substancji niebezpiecznych (RoHS)

Ninebot (Changzhou) Tech Co., Ltd. niniejszym oświadcza, że cały produkt, w tym części (kable, przewody itp.) spełnia wymagania dyrektywy RoHS 2011/65/UE i zmiany dyrektywy delegowanej Komisji (UE) 2015/863 w sprawie ograniczenie stosowania niektórych niebezpiecznych substancji w sprzęcie elektrycznym i elektronicznym („RoHS przekształcenie" lub „RoHS 2.0"").

Dyrektywa maszynowa

Ninebot (Changzhou) Tech Co., Ltd. niniejszym oświadcza, że produkt wymieniony w tej sekcji jest zgodny z zasadniczymi wymaganiami i innymi stosownymi postanowieniami dyrektywy maszynowej 2006/42/WE.

Upoważniony przedstawiciel:
Segway-Ninebot EMEA, Dynamostraat 7, 1014 BN
Amsterdam, The Netherlands
Ninebot (Changzhou) Tech Co., Ltd. niniejszym oświadcza, że model produktu: GT1E, GT2P jest zgodny z zasadniczymi wymaganiami i innymi stosownymi postanowieniami dyrektywy w sprawie urządzeń radiowych 2014/53/UE, oraz dyrektywy RoHS 2011/65/UE i zmiana Dyrektywa delegowana Komisji (UE) 2015/863.
Deklarację zgodności można zobaczyć pod następującym adresem: http://eu-en.segway.com/support-instructions

5 Znak towarowy

Segway, Segway GT, Segway-Ninebot i Rider Design są znakami towarowymi firmy Segway Inc.; Android jest znakiem towarowym firmy Google Inc., App Store jest znakiem usługowym firmy Apple Inc. Odpowiedni właściciele zastrzegają sobie prawa do swoich znaków towarowych i praw autorskich itp., o których mowa w niniejszej instrukcji.

W momencie drukowania staraliśmy się zawrzeć opisy i instrukcje dotyczące wszystkich funkcji SuperScootera. Jednak ze względu na ciągłe ulepszanie funkcji produktu i zmiany projektu, Twój SuperScooter może nieznacznie różnić się od przedstawionego w tym dokumencie. Zeskanuj kod QR na okładce tej instrukcji lub odwiedź Apple App Store (iOS) lub Google Play Store (Android), aby pobrać i zainstalować aplikację Segway-Ninebot. Należy pamiętać, że istnieje wiele modeli Segway i Ninebot z różnymi funkcjami, a niektóre z wymienionych tutaj funkcji mogą nie mieć zastosowania do Twojego urządzenia. Producent zastrzega sobie prawo do zmiany projektu i funkcjonalności produktu SuperScooter oraz dokumentacji bez wcześniejszego powiadomienia.

© 2022 Ninebot (Beijing) Tech Co. Ltd. Wszelkie prawa zastrzeżone.
（※Aplikacja Segway-Ninebot może obsługiwać SuperScooter z wbudowanym Bluetooth）

图示	
	裁切线
	压线
	反压线
	齿刀线 x/x mm
	开槽
	粘合区域

成型尺寸	140*140 mm	标签类	±0.5mm	PE袋类	0~200mm ±2mm 20~500mm ±3mm >500mm ±5mm
刀模尺寸	L*W*H mm	说明书类	±1mm		
展开尺寸	xx*xx mm	EPE类	+5mm/-3mm	模具成型类 (EPS/纸塑等)	外尺寸:0~400mm ±2mm 400~600mm ±3mm >600mm ±4mm 腔体尺寸:+2/-0mm
公差(无特殊说明下)		纸箱类	单瓦楞 ±3mm 双瓦楞 ±5mm		

封底 封面

英语

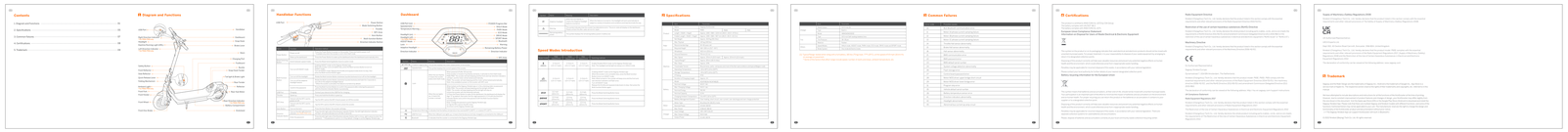

法语

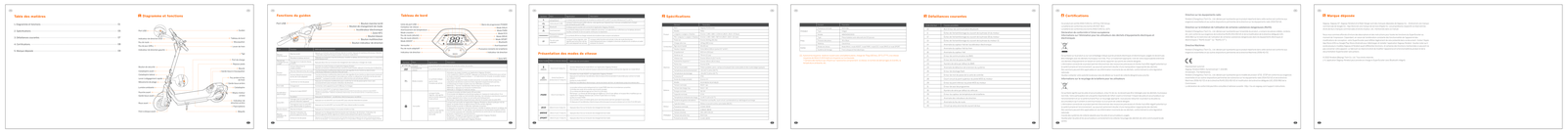

德语

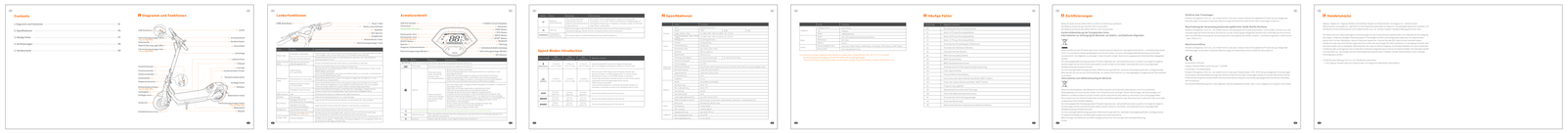

意大利语

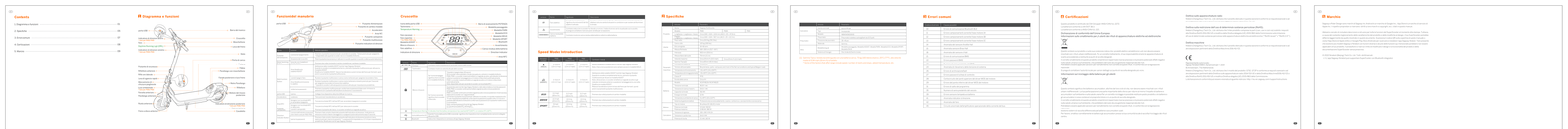

西班牙语

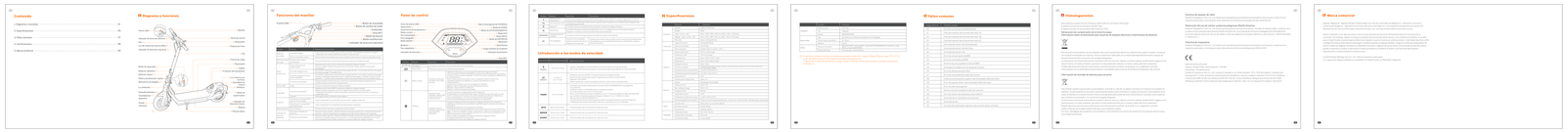

波兰语

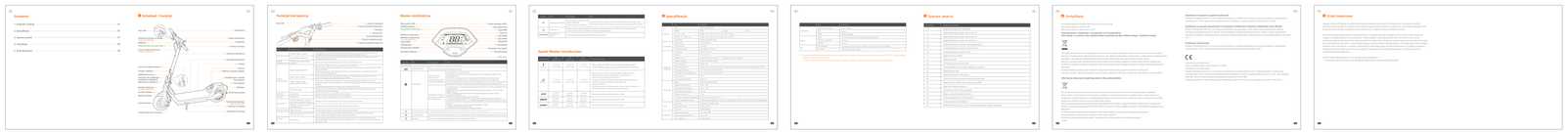

技术说明:

1、材质: 105g, 金东太空梭亚光双面铜版纸, 正反面专色印刷, 过哑油, 骑马钉。

2、印刷颜色: 单黑(85%/90%)+ PANTONE 1505 C

3、物理指标:

4、外观工艺要求: 图案、字体完整, 清晰; 表面洁净; 不许有明显的外观不良

5、纸箱接口方式:

6、其它: 符合欧盟包装指令;符合美国包装指令TPCH

					工艺类别			产品说明书-P65E
					包材定制-说明书类			
					等级	质量		
标记	处数	更改文件号	姓名	日期	B			
设计	陆飞	220427	审核		版本	图幅	比例	CE.00.0072.79
					B	A0	1:1	
校对	赵梦圆	220427			投影视角			Segway-Ninebot
标准化			批准		第 1 页 共 1 页			